2022

COPERPAL

PROTECCIÓN SOLAR

/ TARIFAS GENERALES



PREMIO
PYME 2006

AENOR
ER
Empresa
Registrada
UNE-EN ISO 9001
ER 1050/2010

Certificado que comprende la fabricación de persianas y compactos de pvc y aluminio, de mosquiteras y de puertas enrollables.

COPERPAL

PROTECCIÓN SOLAR



índice

PERSIANA BÁSICA 5

Compactos 6
Tejidos confeccionados 17
Incrementos 18
Enrollamientos aconsejables 21
Embudos 22
Ensayos de cajón 23
Muestrarios Coperpal 24

GUÍAS Y PERFILES 25

Guías y perfiles de PVC 26
Guías y perfiles de Aluminio 27
Esquema de montaje de persiana 32

ACCESORIOS Y COMPONENTES 33

Accesorios de compactos 34
Aireadores 41
Sistemas de elevación 42

PUERTAS 44

Puertas Enrollables 45
Puertas Seccionales 49
Puerta automática de cristal 50
Motorización 51

PROTECCIÓN SOLAR 58

Celosías 59
Toldos 60
Pérgolas 61
Pérgola Bioclimática 62
Alicantinas 63
Veneciana Exterior 64
Veneciana de Aluminio 65

DECORACIÓN 66

Estores 67
Cortinas de goma 68
Mamparas 70

Condiciones de venta 71

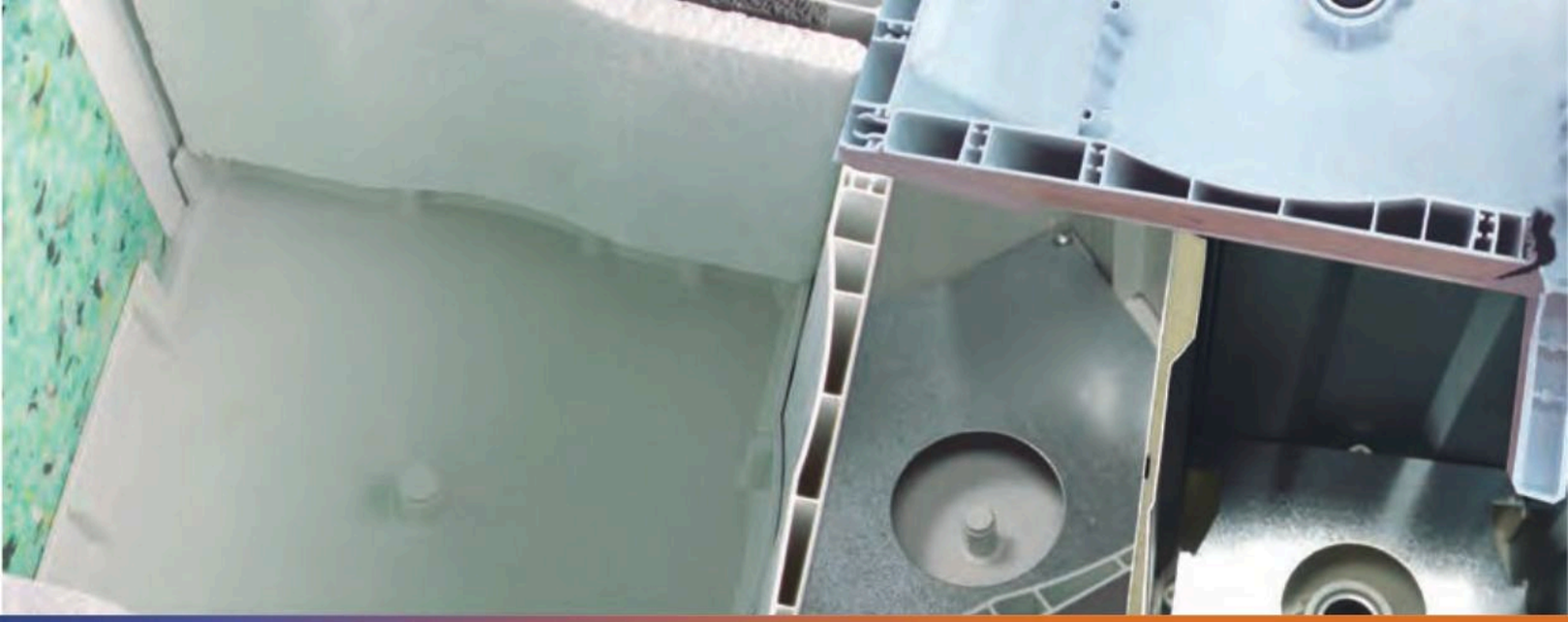

Persiana básica



Compactos

PVC

cajón	lama		modelo lama		€/m² c/guías	€/m² s/guías
blanco	blanco	básico	lama pvc (remate extrusión)	1	34,23	21,35
			lama aluminio	2	42,50	31,50
		seguridad	lama extrusión	3	116,30	101,20
			lama autoblocante	4	142,70	126,40
	estandar	básico	lama aluminio	5	46,25	34,00
		seguridad	lama extrusión	6	121,00	105,30
			lama autoblocante	7	151,50	134,70
	madera	básico	lama aluminio	8	55,50	35,00
		seguridad	lama extrusión	9	211,50	185,30
			lama autoblocante	10	277,90	254,70
plata / marfil	plata / marfil	básico	lama pvc (remate extrusión)	11	36,15	23,27
			lama aluminio	12	44,42	33,00
		seguridad	lama extrusión	13	126,30	110,50
			lama autoblocante	14	155,80	139,00
bronce	oro / bronce	básico	lama aluminio	15	46,35	34,50
		seguridad	lama extrusión	16	149,50	136,90
			lama autoblocante	17	179,00	161,00
estandar	estandar	básico	lama aluminio	18	46,73	34,60
		seguridad	lama extrusión	19	124,70	108,40
			lama autoblocante	20	154,70	139,00
7030	inox	básico	lama aluminio	21	48,50	34,33
		seguridad	lama extrusión	22	149,50	137,00
			lama autoblocante	23	195,80	179,00
foliado	madera	básico	lama aluminio	24	69,20	48,50
		seguridad	lama extrusión	25	219,60	192,60
			lama autoblocante	26	286,30	261,00

- Disponibilidad de embudos para todo tipo de carpintería PVC. (pág. 22)
- Posibilidad de foliar el cajón (consultar incrementos en pág. 20)
- Aislantes (consultar incrementos en pág. 19)
- A efectos de facturación los anchos se redondean de 5 en 5 cm.
- Mínimo a facturar en persianas partidas, 1,25 m2 por lado.
- Se consideran rales estandar: 3005, 5013, 6005, 6009, 7011, 7012, 7016, 7022, 8014, 8017, 8019, negro mate y brillo.
- Maderas: según muestrario. · Otros colores consultar.
- Para cajones de 275 y 310 solo colores blanco y rales lacados.





ángulo opcional
para cajón de
155, 185 y 200

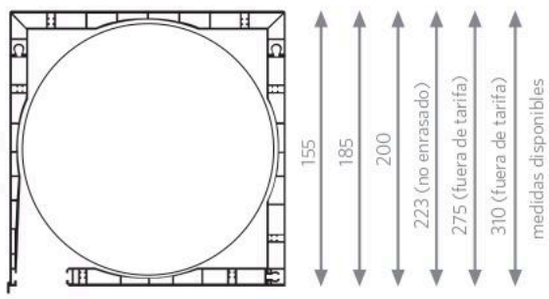

las medidas 223, 275 y 310 están fuera de tarifa, consultar.

El material de PVC puede sufrir diferencias de tonalidad en diferentes fabricaciones, y no es igual a la carta RAL.

Compactos

mini

cajón	lama		modelo lama		€/m² 90º	€/m² 45º
blanco	blanco	básico	lama pvc (remate extrusión)	1	34,23	36,00
			lama aluminio	2	42,50	44,80
		seguridad	lama extrusión	3	116,30	122,50
			lama autoblocante	4	142,70	150,20
	estandar	básico	lama aluminio	5	46,25	48,70
		seguridad	lama extrusión	6	121,00	127,40
			lama autoblocante	7	151,50	159,50
	madera	básico	lama aluminio	8	51,40	54,10
		seguridad	lama extrusión	9	210,00	221,00
			lama autoblocante	10	275,00	289,50
plata / marfil	plata / marfil	básico	lama pvc (remate extrusión)	11	36,15	38,00
			lama aluminio	12	44,42	46,80
		seguridad	lama extrusión	13	126,30	133,00
			lama autoblocante	14	155,80	164,00
oro / bronce	oro / bronce	básico	lama aluminio	15	46,35	48,80
		seguridad	lama extrusión	16	149,50	157,40
			lama autoblocante	17	179,00	188,50
estandar	estandar	básico	lama aluminio	18	46,73	49,20
		seguridad	lama extrusión	19	124,70	131,30
			lama autoblocante	20	154,70	162,90
inox	inox	básico	lama aluminio	21	50,00	52,70
		seguridad	lama extrusión	22	149,50	157,40
			lama autoblocante	23	195,80	206,10
madera	madera	básico	lama aluminio	24	57,80	60,90
		seguridad	lama extrusión	25	212,00	223,20
			lama autoblocante	26	278,60	293,30





- A efectos de facturación los anchos se redondean de 5 en 5 cm.
- Mínimo a facturar en persianas partidas, 1,25 m2 por lado.
- Las minis van siempre con la guía H25. Si no es así, se facturará sin guías y la guía adicional, sobre precio de ml.
- Se consideran rales estandar: 3005, 5013, 6005, 6009, 7011, 7012, 7016, 7022, 8014, 8017, 8019, negro mate y brillo.
- Maderas: según muestrario.
- Otros colores consultar.

- PARA MINIS SIN GUÍAS
Descontar 4 euros al precio de la tabla.
Precios sin montaje.
(montada, ver página de incrementos 19)





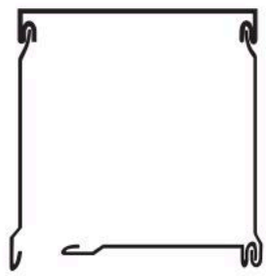

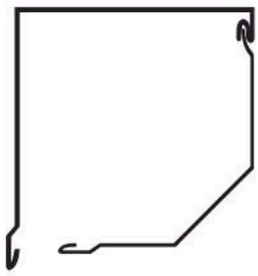

Compactos

plus max

cajón	lama		modelo lama		€/m² c/guías	€/m² s/guías
blanco	blanco	básico	lama pvc (remate extrusión)	1	37,21	24,33
			lama aluminio	2	44,00	32,80
		seguridad	lama extrusión	3	118,00	101,70
			lama autoblocante	4	143,00	127,30
	estandar	básico	lama aluminio	5	47,80	35,50
		seguridad	lama extrusión	6	121,00	107,40
			lama autoblocante	7	152,00	135,00
	madera	básico	lama aluminio	8	58,00	37,00
		seguridad	lama extrusión	9	214,00	187,00
			lama autoblocante	10	279,00	256,00
plata / marfil / blanco	plata / marfil	básico	lama pvc (remate extrusión)	11	39,13	26,25
			lama aluminio	12	45,80	34,30
		seguridad	lama extrusión	13	116,00	100,00
			lama autoblocante	14	163,00	146,00
oro / bronce	oro / bronce	básico	lama aluminio	15	47,00	35,60
		seguridad	lama extrusión	16	148,00	128,40
			lama autoblocante	17	186,00	168,50
estandar	estandar	básico	lama aluminio	18	48,10	36,00
		seguridad	lama extrusión	19	127,00	110,50
			lama autoblocante	20	156,00	141,00
7030	inox	básico	lama aluminio	21	50,00	36,00
		seguridad	lama extrusión	22	155,00	142,00
			lama autoblocante	23	198,00	181,00
madera foliado	madera	básico	lama aluminio	24	71,00	50,50
		seguridad	lama extrusión	25	221,00	193,70
			lama autoblocante	26	287,00	261,90



- Disponibilidad de embudos para todo tipo de carpintería PVC. (pág. 22)
- Posibilidad de foliar el cajón (consultar incrementos en pág. 20)
- Aislantes (consultar incrementos en pág. 19)
- A efectos de facturación los anchos se redondean de 5 en 5 cm.
- Mínimo a facturar en persianas partidas, 1,25 m2 por lado.
- Se consideran rales estandar: 3005, 5013, 6005, 6009, 7011, 7012, 7016, 7022, 8014, 8017, 8019, negro mate y brillo.
- Maderas: según muestrario.
- Otros colores consultar.

- CON UNA TAPA DE EXTRUSIÓN
añadir 8 euros al precio de la tabla



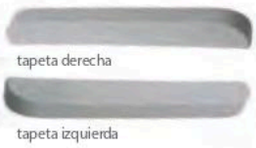

Disponibilidad sólo para medidas 155 y 185

Testero cantos redondos
No es necesario acoplar tapetas

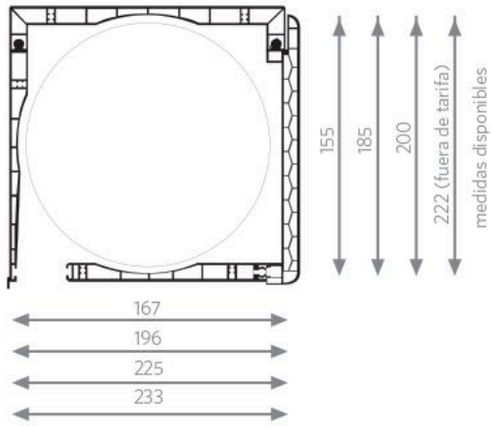

Las tonalidades del cajón de 200 y 220 difieren de las del cajón de155 y 185.

Compactos

aluminio 90º

cajón	lama		modelo lama		€/m² c/guías	€/m² s/guías
blanco	blanco	básico	lama pvc (remate extrusión)	1	39,04	26,15
			lama aluminio	2	47,31	36,40
		seguridad	lama extrusión	3	121,90	107,40
			lama autoblocante	4	147,50	133,70
	estandar	básico	lama aluminio	5	52,00	41,00
		seguridad	lama extrusión	6	131,50	118,00
			lama autoblocante	7	157,90	151,60
	madera	básico	lama aluminio	8	64,00	43,00
		seguridad	lama extrusión	9	215,80	190,50
			lama autoblocante	10	284,20	259,00
plata / marfil / blanco	plata / marfil	básico	lama pvc (remate extrusión)	11	40,96	28,08
			lama aluminio	12	50,50	38,50
		seguridad	lama extrusión	13	134,80	121,00
			lama autoblocante	14	168,50	154,80
oro / bronce	oro / bronce	básico	lama aluminio	15	53,00	40,30
		seguridad	lama extrusión	16	158,00	142,00
			lama autoblocante	17	191,50	176,90
estandar	estandar	básico	lama aluminio	18	53,50	41,40
		seguridad	lama extrusión	19	134,80	121,00
			lama autoblocante	20	163,00	147,40
inox	inox	básico	lama aluminio	21	55,00	41,00
		seguridad	lama extrusión	22	158,00	142,00
			lama autoblocante	23	202,00	186,30
madera	madera	básico	lama aluminio	24	69,80	48,90
		seguridad	lama extrusión	25	218,00	193,70
			lama autoblocante	26	286,30	261,00

- A efectos de facturación los anchos se redondean de 5 en 5 cm.
- Mínimo a facturar en persianas partidas, 1,25 m2 por lado.
- Se consideran rales estandar: 3005, 5013, 6005, 6009, 7011, 7012, 7016, 7022, 8014, 8017, 8019, negro mate y brillo.
- Maderas: según muestrario.
- Otros colores consultar.



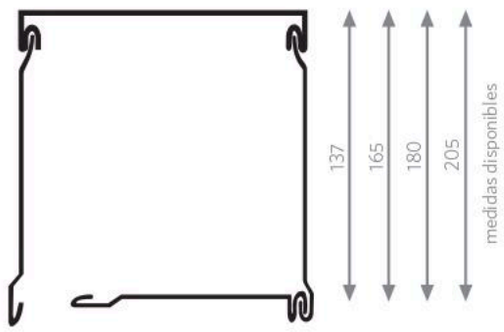

Compactos

aluminio 45º

cajón	lama		modelo lama		€/m² c/guías	€/m² s/guías
blanco	blanco	básico	lama pvc (remate extrusión)	1	41,10	27,60
			lama aluminio	2	49,80	38,30
		seguridad	lama extrusión	3	128,30	113,10
			lama autoblocante	4	155,30	140,80
	estandar	básico	lama aluminio	5	54,80	43,20
		seguridad	lama extrusión	6	138,50	124,20
			lama autoblocante	7	166,20	159,60
	madera	básico	lama aluminio	8	67,40	45,30
		seguridad	lama extrusión	9	227,20	200,50
			lama autoblocante	10	299,20	272,70
plata / marfil / blanco	plata / marfil	básico	lama pvc (remate extrusión)	11	43,10	29,60
			lama aluminio	12	53,20	40,50
		seguridad	lama extrusión	13	141,90	127,40
			lama autoblocante	14	177,40	163,00
oro / bronce	oro / bronce	básico	lama aluminio	15	55,80	42,50
		seguridad	lama extrusión	16	166,30	149,50
			lama autoblocante	17	201,60	186,20
estandar	estandar	básico	lama aluminio	18	56,30	43,60
		seguridad	lama extrusión	19	141,90	127,40
			lama autoblocante	20	171,60	155,20
inox	inox	básico	lama aluminio	21	57,90	43,20
		seguridad	lama extrusión	22	166,30	149,50
			lama autoblocante	23	212,60	196,10
madera	madera	básico	lama aluminio	24	73,50	51,50
		seguridad	lama extrusión	25	229,50	203,90
			lama autoblocante	26	301,40	274,80

- A efectos de facturación los anchos se redondean de 5 en 5 cm.
- Mínimo a facturar en persianas partidas, 1,25 m2 por lado.
- Se consideran rales estandar: 3005, 5013, 6005, 6009, 7011, 7012, 7016, 7022, 8014, 8017, 8019, negro mate y brillo.
- Maderas: según muestrario.
- Otros colores consultar.



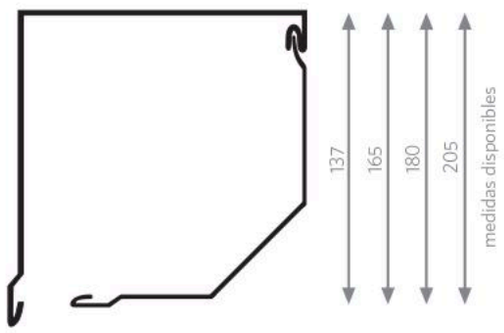

Compactos

termobox

cajón	lama		modelo lama		€/m² c/guías	€/m² s/guías
blanco	blanco	básico	lama pvc (remate extrusión)	1	45,77	32,88
			lama aluminio	2	54,04	41,80
		seguridad	lama extrusión	3	129,50	113,00
			lama autoblocante	4	155,80	140,00
	estandar	básico	lama aluminio	5	57,79	46,00
		seguridad	lama extrusión	6	136,90	121,00
			lama autoblocante	7	163,00	148,50
	madera	básico	lama aluminio	8	69,52	48,50
		seguridad	lama extrusión	9	224,20	198,00
			lama autoblocante	10	289,50	268,80
plata / marfil / blanco	plata / marfil	básico	lama pvc (remate extrusión)	11	47,69	34,81
			lama aluminio	12	55,96	44,50
		seguridad	lama extrusión	13	133,70	119,00
			lama autoblocante	14	176,90	158,00
oro / bronce	oro / bronce	básico	lama aluminio	15	57,88	46,00
		seguridad	lama extrusión	16	162,00	142,00
			lama autoblocante	17	205,20	181,00
estandar	estandar	básico	lama aluminio	18	58,27	46,40
		seguridad	lama extrusión	19	138,00	124,20
			lama autoblocante	20	168,50	152,70
inox	inox	básico	lama aluminio	21	60,87	45,87
		seguridad	lama extrusión	22	168,50	152,60
			lama autoblocante	23	210,50	192,70
madera	madera	básico	lama aluminio	24	77,31	56,00
		seguridad	lama extrusión	25	225,30	198,00
			lama autoblocante	26	291,60	266,80

- A efectos de facturación los anchos se redondean de 5 en 5 cm.
- Mínimo a facturar en persianas partidas, 1,25 m2 por lado.
- Se consideran rales estandar: 3005, 5013, 6005, 6009, 7011, 7012, 7016, 7022, 8014, 8017, 8019, negro mate y brillo.
- Maderas: según muestrario.
- Otros colores consultar.
- Para cajones de 245 solo color blanco y rales lacados.



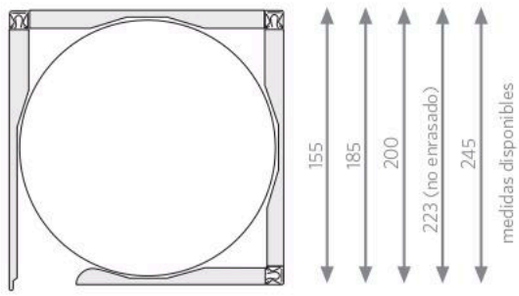

las medidas 223 y 245 están fuera de tarifa, consultar.

Compactos

PVC + 1 tapa de extrusión

cajón	lama		modelo lama		€/m² c/guías	€/m² s/guías
blanco	blanco	básico	lama pvc (remate extrusión)	1	42,53	29,65
			lama aluminio	2	50,80	39,80
		seguridad	lama extrusión	3	124,60	109,50
			lama autoblocante	4	151,00	134,70
	estandar	básico	lama aluminio	5	54,55	42,30
		seguridad	lama extrusión	6	129,30	113,60
			lama autoblocante	7	159,80	143,00
	madera	básico	lama aluminio	8	63,80	43,30
		seguridad	lama extrusión	9	219,80	193,60
			lama autoblocante	10	286,20	263,00
plata / marfil / blanco	plata / marfil	básico	lama pvc (remate extrusión)	11	44,45	31,57
			lama aluminio	12	52,72	41,30
		seguridad	lama extrusión	13	134,60	118,80
			lama autoblocante	14	164,10	147,30
oro / bronce	oro / bronce	básico	lama aluminio	15	54,65	42,80
		seguridad	lama extrusión	16	157,80	145,20
			lama autoblocante	17	187,30	169,30
estandar	estandar	básico	lama aluminio	18	55,03	42,90
		seguridad	lama extrusión	19	133,00	116,70
			lama autoblocante	20	163,00	147,30
cajón 7030 tapa inox	inox	básico	lama aluminio	21	56,80	42,63
		seguridad	lama extrusión	22	157,80	145,30
			lama autoblocante	23	204,10	187,30
RAL tapa madera	madera	básico	lama aluminio	24	64,00	43,30
		seguridad	lama extrusión	25	220,20	193,20
			lama autoblocante	26	286,90	263,50
Foliado tapa madera	madera		lama aluminio	27	77,50	56,80
			lama extrusión	28	227,90	200,90
			lama autoblocante	29	294,60	269,30



- A efectos de facturación los anchos se redondean de 5 en 5 cm.
- Mínimo a facturar en persianas partidas, 1,25 m2 por lado.
- Se consideran rales estandar: 3005, 5013, 6005, 6009, 7011, 7012, 7016, 7022, 8014, 8017, 8019, negro mate y brillo.
- Maderas: según muestrario.
- Otros colores consultar.

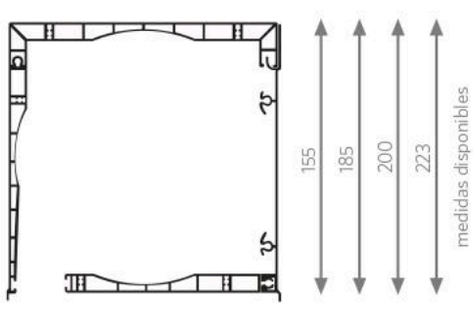

la medida 223 está fuera de tarifa, consultar.

Compactos

PVC + 2 tapas de extrusión

cajón	lama		modelo lama		€/m² c/guías	€/m² s/guías
blanco	blanco	básico	lama pvc (remate extrusión)	1	50,83	37,95
			lama aluminio	2	59,10	48,10
		seguridad	lama extrusión	3	132,90	117,80
			lama autoblocante	4	159,30	143,00
	estandar	básico	lama aluminio	5	62,85	50,60
		seguridad	lama extrusión	6	137,60	121,90
			lama autoblocante	7	168,10	151,30
	madera	básico	lama aluminio	8	72,10	51,60
		seguridad	lama extrusión	9	228,10	201,90
			lama autoblocante	10	294,50	271,30
plata / marfil / blanco	plata / marfil	básico	lama pvc (remate extrusión)	11	52,75	39,87
			lama aluminio	12	61,02	49,60
		seguridad	lama extrusión	13	142,90	127,10
			lama autoblocante	14	172,40	155,60
oro / bronce	oro / bronce	básico	lama aluminio	15	62,95	51,10
		seguridad	lama extrusión	16	166,10	153,50
			lama autoblocante	17	195,60	177,60
estandar	estandar	básico	lama aluminio	18	63,33	51,20
		seguridad	lama extrusión	19	141,30	125,00
			lama autoblocante	20	171,30	155,60
inox	inox	básico	lama aluminio	21	65,10	50,93
		seguridad	lama extrusión	22	166,10	153,60
			lama autoblocante	23	212,40	195,60
madera	madera	básico	lama aluminio	24	72,30	51,60
		seguridad	lama extrusión	25	228,50	201,50
			lama autoblocante	26	295,20	271,80
Foliado tapa madera	madera		lama aluminio	27	85,80	65,10
			lama extrusión	28	236,20	209,20
			lama autoblocante	29	302,90	277,60



- A efectos de facturación los anchos se redondean de 5 en 5 cm.
- Mínimo a facturar en persianas partidas, 1,25 m2 por lado.
- Se consideran rales estandar: 3005, 5013, 6005, 6009, 7011, 7012, 7016, 7022, 8014, 8017, 8019, negro mate y brillo.
- Maderas: según muestrario.
- Otros colores consultar.

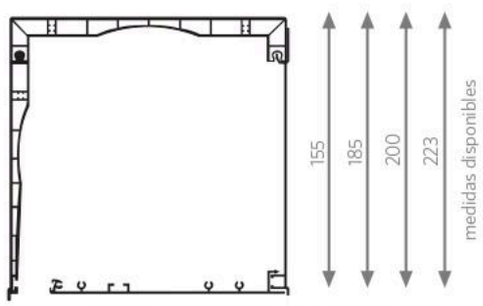

la medida 223 está fuera de tarifa, consultar.

Compactos

PVC + 3 tapas de extrusión

cajón	lama		modelo lama		€/m² c/guías	€/m² s/guías
blanco	blanco	básico	lama pvc (remate extrusión)	1	59,13	46,25
			lama aluminio	2	67,40	56,40
		seguridad	lama extrusión	3	141,20	126,10
			lama autoblocante	4	167,60	151,30
	estandar	básico	lama aluminio	5	71,15	58,90
		seguridad	lama extrusión	6	145,90	130,20
			lama autoblocante	7	176,40	159,60
	madera	básico	lama aluminio	8	80,40	59,90
		seguridad	lama extrusión	9	236,40	210,20
			lama autoblocante	10	302,80	279,60
plata / marfil / blanco	plata / marfil	básico	lama pvc (remate extrusión)	11	61,05	48,17
			lama aluminio	12	69,32	57,90
		seguridad	lama extrusión	13	151,20	135,40
			lama autoblocante	14	180,70	163,90
oro / bronce	oro / bronce	básico	lama aluminio	15	71,25	59,40
		seguridad	lama extrusión	16	174,40	161,80
			lama autoblocante	17	203,90	185,90
estandar	estandar	básico	lama aluminio	18	71,63	59,50
		seguridad	lama extrusión	19	149,60	133,30
			lama autoblocante	20	179,60	163,90
inox	inox	básico	lama aluminio	21	73,40	59,23
		seguridad	lama extrusión	22	174,40	161,90
			lama autoblocante	23	220,70	203,90
madera	madera	básico	lama aluminio	24	94,10	73,40
		seguridad	lama extrusión	25	244,50	217,50
			lama autoblocante	26	311,20	285,90

- A efectos de facturación los anchos se redondean de 5 en 5 cm.
- Mínimo a facturar en persianas partidas, 1,25 m2 por lado.
- Se consideran rales estandar: 3005, 5013, 6005, 6009, 7011, 7012, 7016, 7022, 8014, 8017, 8019, negro mate y brillo.
- Maderas: según muestrario.
- Otros colores consultar.



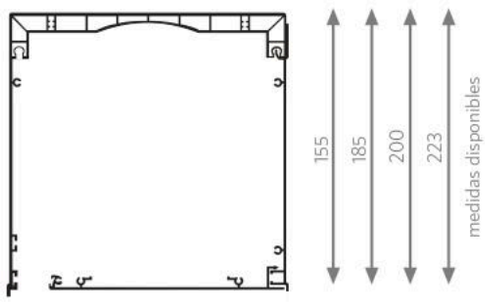

la medida 223 está fuera de tarifa, consultar.

Compactos

extrusión

cajón	lama		modelo lama		€/m² c/guías	€/m² s/guías
blanco	blanco	básico	lama pvc (remate extrusión)	1	72,43	59,55
			lama aluminio	2	80,70	69,70
		seguridad	lama extrusión	3	154,50	139,40
			lama autoblocante	4	180,90	164,60
	estandar	básico	lama aluminio	5	84,45	72,20
		seguridad	lama extrusión	6	159,20	143,50
			lama autoblocante	7	189,70	172,90
	madera	básico	lama aluminio	8	93,70	73,20
		seguridad	lama extrusión	9	249,70	223,50
			lama autoblocante	10	316,10	292,80
plata / marfil / blanco	plata / marfil	básico	lama pvc (remate extrusión)	11	74,35	61,47
			lama aluminio	12	82,62	71,20
		seguridad	lama extrusión	13	164,50	148,70
			lama autoblocante	14	194,00	177,20
oro / bronce	oro / bronce	básico	lama aluminio	15	84,55	72,70
		seguridad	lama extrusión	16	187,70	175,10
			lama autoblocante	17	217,20	199,20
estandar	estandar	básico	lama aluminio	18	84,93	72,80
		seguridad	lama extrusión	19	162,90	146,60
			lama autoblocante	20	192,90	177,20
inox	inox	básico	lama aluminio	21	86,70	72,53
		seguridad	lama extrusión	22	187,70	175,20
			lama autoblocante	23	234,00	217,20
madera	madera	básico	lama aluminio	24	107,40	86,70
		seguridad	lama extrusión	25	257,80	230,80
			lama autoblocante	26	324,50	299,20

- A efectos de facturación los anchos se redondean de 5 en 5 cm.
- Mínimo a facturar en persianas partidas, 1,25 m2 por lado.
- Aislantes (consultar incrementos en pág. 18)
- Se consideran rales estandar: 3005, 5013, 6005, 6009, 7011, 7012, 7016, 7022, 8014, 8017, 8019, negro mate y brillo.
- Maderas: según muestrario.
- Otros colores consultar.



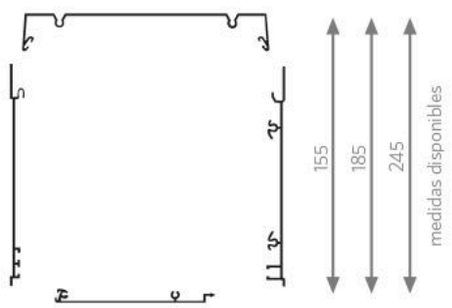

la medida 245 está fuera de tarifa, consultar.

Compactos

sin tejidos

cajón	precios €/ml. blanco	pl. marf.	bronce	inox	Ral std.	madera	especial
pvc · 155	25,75 €	27,75 €	29,75 €	31,75 €	31,75 €	43,75 €	36,75 €
pvc · 185	28,50 €	30,50 €	32,50 €	34,50 €	34,50 €	46,50 €	39,50 €
pvc · 200	31,50 €	33,50 €	35,50 €	37,50 €	37,50 €	49,50 €	42,50 €
pvc · 223	46,50 €	48,50 €	50,50 €	52,50 €	52,50 €	64,50 €	consultar
plus max · 155	27,75 €	29,75 €	31,75 €	33,75 €	33,75 €	45,75 €	38,75 €
plus max · 185	30,50 €	32,50 €	34,50 €	36,50 €	36,50 €	48,50 €	41,50 €
plus max · 200	33,50 €	35,50 €	37,50 €	39,50 €	39,50 €	51,50 €	44,50 €
plus max · 220	58,50 €	60,50 €	62,50 €	64,50 €	64,50 €	76,50 €	50,75 €
aluminio 90º · 137	28,75 €	30,75 €	32,75 €	34,75 €	34,75 €	38,75 €	39,75 €
aluminio 90º · 165	33,75 €	35,75 €	37,75 €	39,75 €	39,75 €	43,75 €	45,75 €
aluminio 90º · 180	36,75 €	38,75 €	40,75 €	42,75 €	42,75 €	46,75 €	48,75 €
aluminio 90º · 205	40,75 €	42,75 €	44,75 €	46,75 €	46,75 €	50,75 €	52,75 €
aluminio 45º · 137	29,75 €	31,75 €	33,75 €	35,75 €	35,75 €	39,75 €	40,75 €
aluminio 45º · 165	34,75 €	36,75 €	38,75 €	40,75 €	40,75 €	44,75 €	46,75 €
aluminio 45º · 180	37,75 €	39,75 €	41,75 €	43,75 €	43,75 €	47,75 €	49,75 €
aluminio 45º · 205	41,75 €	43,75 €	45,75 €	47,75 €	47,75 €	51,75 €	53,75 €
termobox · 155	35,75 €	37,75 €	39,75 €	41,75 €	41,75 €	53,75 €	46,75 €
termobox · 185	38,25 €	40,25 €	42,25 €	44,25 €	44,25 €	56,25 €	49,25 €
termobox · 200	44,25 €	46,25 €	48,25 €	50,25 €	50,25 €	62,25 €	55,25 €
termobox · 223	59,25 €	61,25 €	63,25 €	65,25 €	65,25 €	77,25 €	70,25 €
pvc + t. extrusión · 155	33,75 €	35,75 €	37,75 €	39,75 €	39,75 €	51,75 €	44,75 €
pvc + t. extrusión · 185	37,75 €	39,75 €	41,75 €	43,75 €	43,75 €	55,75 €	48,75 €
pvc + t. extrusión · 200	42,75 €	44,75 €	46,75 €	48,75 €	48,75 €	60,75 €	53,75 €
pvc + 2 t. extrusión · 155	42,75 €	44,75 €	46,75 €	48,75 €	48,75 €	72,75 €	53,75 €
pvc + 2 t. extrusión · 185	46,75 €	48,75 €	50,75 €	52,75 €	52,75 €	76,75 €	57,75 €
pvc + 2 t. extrusión · 200	51,75 €	53,75 €	55,75 €	57,75 €	57,75 €	81,75 €	62,75 €
pvc + 3 t. extrusión · 155	51,25 €	53,25 €	55,25 €	57,25 €	57,25 €	84,25 €	62,25 €
pvc + 3 t. extrusión · 185	55,25 €	57,25 €	59,25 €	61,25 €	61,25 €	88,25 €	66,25 €
pvc + 3 t. extrusión · 200	60,25 €	62,25 €	64,25 €	66,25 €	66,25 €	93,25 €	71,25 €
extrusión · 155	59,75 €	61,75 €	63,75 €	65,75 €	65,75 €	95,75 €	70,75 €
extrusión · 185	63,75 €	65,75 €	67,75 €	69,75 €	69,75 €	99,75 €	74,75 €
extrusión · 245	123,00 €	126,00 €	129,00 €	132,00 €	129,00 €	176,00 €	consultar

- A efectos de facturación los anchos se redondean de 5 en 5 cm.
- Mínimo a facturar en persianas partidas, 1 metro lineal por lado.
- Los precios marcados en gris, consultar.
- Guías no incluidas.
- Consultar posibles incrementos en maderas y rales especiales.

Tejidos confeccionados

lama	básico		precios €/m² blanco	plata	marfil
PVC 39 curva	tejido	1	11,45 €	11,45 €	11,45 €
	tejido con Herrajes	2	14,30 €	14,30 €	14,30 €
	tejido completo	3	20,10 €	20,65 €	20,65 €
PVC 50 obra	tejido	4	22,70 €	22,70 €	22,70 €
	tejido con Herrajes	5	26,15 €	26,15 €	26,15 €

lama	básico		precios €/m² blanco	pl.br.e	inox	estandar	maderas
aluminio 45 c.	tejido	6	21,00 €	22,00 €	23,00 €	23,00 €	25,20 €
	tejido con Herrajes	7	24,00 €	25,00 €	27,00 €	26,60 €	30,80 €
	tejido completo	8	28,60 €	29,40 €	32,00 €	31,41 €	38,00 €
	tejido registro obra	9	35,10 €	36,40 €	33,00 €	37,80 €	41,70 €
aluminio 50 c.	tejido	10	24,00 €	25,10 €	26,50 €	26,50 €	30,00 €
	tejido con Herrajes	11	27,00 €	28,20 €	30,50 €	30,00 €	35,70 €
	tejido completo	12	32,00 €	33,50 €	35,95 €	35,30 €	44,00 €
aluminio 55 ob.	tejido	13	35,40 €	37,00 €	39,00 €	39,50 €	47,00 €
	tejido con Herrajes	14	39,00 €	40,60 €	44,30 €	43,20 €	54,80 €
aluminio 45 r.	tejido	15	26,70 €	27,90 €	29,50 €	29,60 €	35,00 €
	tejido con Herrajes	16	29,70 €	31,00 €	33,50 €	33,00 €	40,00 €
	tejido completo	17	35,00 €	36,20 €	38,80 €	37,80 €	48,50 €
	tejido registro obra	18	44,10 €	45,90 €	46,10 €	50,00 €	53,00 €

· Lama de 39 de Aluminio, añadir un 10% al precio de la lama 45 de Aluminio.

lama	seguridad		precios €/m² blanco	plata	bronce/oro	inox	estandar	maderas
extrusión 40	tejido	19	87,00 €	114,00 €	150,00 €	154,00 €	101,00 €	185,00 €
	tejido con Herrajes	20	90,00 €	117,00 €	152,00 €	158,00 €	104,00 €	189,00 €
	tejido completo	21	94,00 €	121,00 €	157,00 €	165,00 €	109,00 €	200,00 €
autoblocante C-40	tejido	22	119,00 €	164,00 €	172,00 €	184,00 €	136,00 €	245,00 €
	tejido con Herrajes	23	122,00 €	167,00 €	175,00 €	187,00 €	141,00 €	252,00 €
	tejido completo	24	127,00 €	172,00 €	180,00 €	194,00 €	146,00 €	262,00 €

· Mínimo a facturar, 1m ^{2}.
· A partir de 50cm de alto, se facturará como tejido.
· A efectos de facturación los anchos y altos se redondearán de 5 en 5 cm.
· Componentes de las estructuras:

TEJIDO: como su nombre indica solo se sirve el tejido.
TEJIDO CON Herrajes: se sirve el tejido, remate, topes y flejes (indicar los flejes si son de obra o de compacto), si no se indica se servirán de compacto.
TEJIDO COMPLETO: se servirá lo mismo que el anterior con flejes de obra mas guías de renovación.
REGISTRO DE OBRA:
· Eje de 60 15 cm mas largo que el tejido.
· Polea de 60 metálica con espiga.
· Contera de 60 metálica con espiga.
· Embellecedor de pasa-cintas de obra.
· Cinta de 6 ml.
· Embellecedor metálico.
· Pasa-cintas de obra.
· Guías supletorias.
· Recogedor metálico.

Incrementos

INCREMENTOS DE GUÍAS	€/m²					
	blanco	plata	bronce/oro	inox	estandar	maderas
Cajear de 130	2,90 €	3,02 €	3,21 €	3,31 €	3,09 €	4,42 €
Cajear de 140	3,10 €	3,23 €	3,44 €	3,54 €	3,30 €	4,72 €
Cajear de 150	4,00 €	4,17 €	4,43 €	4,57 €	4,26 €	6,09 €
Cajear de 155	4,75 €	4,95 €	5,26 €	5,43 €	5,05 €	7,24 €
Cajear de 160 / L160	4,80 €	5,00 €	5,32 €	5,48 €	5,11 €	7,31 €
Cajear de 170	7,25 €	7,55 €	8,03 €	8,28 €	7,71 €	11,04 €
Cajear de 180	7,65 €	7,97 €	8,46 €	8,72 €	8,14 €	11,63 €
Cajear de 200	8,50 €	8,85 €	9,42 €	9,71 €	9,04 €	12,95 €
Cajear rotura puente térmico 100	9,30 €	9,69 €	10,31 €	10,62 €	9,89 €	14,17 €
Cajear rotura puente térmico 120	9,60 €	10,00 €	10,64 €	10,97 €	10,21 €	14,62 €
Cajear rotura puente térmico 130	11,55 €	12,03 €	12,80 €	13,20 €	12,29 €	17,59 €
Cajear rotura puente térmico 140	12,00 €	12,50 €	13,30 €	13,71 €	12,77 €	18,28 €
Cajear rotura puente térmico 155	13,25 €	13,80 €	14,68 €	15,14 €	14,10 €	20,18 €
Cajear rotura puente térmico 170	14,25 €	14,84 €	15,79 €	16,28 €	15,16 €	21,71 €
Premarco incorporado de 130	3,65 €	3,80 €	4,04 €	4,17 €	3,88 €	5,56 €
Premarco incorporado de 150	4,45 €	4,64 €	4,93 €	5,08 €	4,73 €	6,78 €

Nota: los incrementos de las guías son por metro cuadrado.
Cuando solo lleve guía en uno de los lados el incremento será de la mitad.

INCREMENTOS DE EJES PASANTES		
Eje pasante con recogedor y torno	28,85 €	und.
Eje pasante de motor	48,10 €	und.

INCREMENTOS DE DOBLES TESTEROS		
Doble testero de 155 por lado	13,45 €	und.
Doble testero de 185 por lado	15,55 €	und.
Doble testero de 200 por lado	18,80 €	und.
Doble testero de 223 por lado	23,80 €	und.

Nota: la medida mínima del vuelo doble testero es de 4cm.

INCREMENTOS POR ÁNGULO MONTADO		
Blanco	2,00 €	ml.
Plata	2,40 €	ml.
Bronce	2,60 €	ml.
Ral estandar	2,50 €	ml.
Inox	3,00 €	ml.
Madera	4,75 €	ml.
Ral especial	2,95 €	ml.

Nota: para el ral especial consultar posible incrementos, por no llegar a cantidad.

Incrementos

INCREMENTOS Y DECREMENTOS DE GUÍAS DE PVC

Cajear 150 . Blanco . 5,00€ m2 de incremento
Cajear 150 . Foliado madera . 14,00€ m2 de incremento
60 x 30 . Blanco . 4,00€ m2 de decremento
60 x 30 . Foliado madera . 5,60€ m2 de decremento
55 x 45 . y 60 x45 . Blanco . 2,50€ de decremento
55 x 45 . y 60 x45 . Foliado madera . 4,50€ de decremento
55 x 68 . Blanco . 1,75€ m2 de decremento
55 x 68 . Foliado madera . 4,50€ m2 de decremento
Universal . Blanco . 2,50€ m2 de decremento
Universal . Foliado color . 1,50€ m2 de incremento
Universal . Foliado Madera . 3,00€ m2 de decremento

INCREMENTOS DE AISLANTES (facturación mínima de 1ml)



AISLANTES PLUS MAX (Tapa interior)

Poliestireno 155	1,75 €/ml.	Curvo Poliestireno 155	3,10 €/ml.
Poliestireno 185	1,85 €/ml.	Curvo Poliestireno 185	3,80 €/ml.
Poliestireno 200	2,10 €/ml.	Lana roca 155	2,65 €/ml.
Poliestireno 220	2,60 €/ml.	Lana roca 185	2,85 €/ml.



AISLANTES PLUS MAX Y CAJÓN PVC (Tapa superior e inferior) (Pegado)

Poliestireno 155	6,00 €/ml.
Poliestireno 185	6,20 €/ml.
Poliestireno 200	7,20 €/ml.
Poliestireno curvo 200	3,95 €/ml.
Poliestireno y espuma 155	9,80 €/ml.
Poliestireno y espuma 185	10,40 €/ml.



AISLANTES CAJÓN PVC (Tapa interior) (Pegado)

Poliestireno 155	3,00 €/ml.
Poliestireno 185	3,10 €/ml.
Poliestireno 200	3,60 €/ml.
Poliestireno 223	4,10 €/ml.



AISLANTES TAPA EXTRUSIÓN (Pegado)

Espuma 155	3,80 €/ml.
Espuma 185	4,40 €/ml.
Espuma 200	5,10 €/ml.
Espuma 223	5,70 €/ml.

INCREMENTOS DE LAMAS ESPECIALES

Lama de 45 bicolor, 22€ sobre la tarifa del color (según muestrario)
Lama de 45 alta densidad, 10€ sobre la lama de 45
Lama de 50 Curva, 10€ sobre la lama de 45 en compactos

Incrementos

INCREMENTOS POR MÍNIMOS

Los restos de barras en rales especiales y maderas especiales se facturarán a parte.
Consultar cantidades mínimas de materiales.

INCREMENTOS POR CAMBIO DE CAJÓN

Incremento de cajón	blanco	pl-br-1015	rs	foliado
por altura superior (155,185 a 200)	1,5€ m 2	1,7€ m 2	1,7€ m 2	4,2€ m 2

Precios netos para aplicar después del descuento.

INCREMENTOS VARIOS

incremento de polea ZAMAK preparada torno	10,00 €	und.
incremento de polea ZAMAK (siempre que no corresponda)	10,00 €	und.
incremento por contrapeso	1,00 €	ml.
incremento por mini montada	8,00 €	und.
incremento por persiana preparada para motor sin motor	10,00 €	und.
incremento por colocación de tapones (lama perfilada 45cm)	9,00 €	m2
incremento por ranura de aireador	6,00 €	und.
incremento por montaje de aireador	8,00 €	und.
incremento por motor ajeno	10,00 €	und.

INCREMENTOS POR CAJONES MIXTOS

Por cambio de tapa a foliado + 6,50€ m2
Por cambio de RAL + 3,50 € m2
Por cajón foliado + 13,56 € m2 sobre precio base

compactos anchuras aconsejables

Lama ALUMINIO 45 curva	210 cm
Lama ALUMINIO 45 recta	200 cm
Lama ALUMINIO 45 Alta Densidad	230 cm
Lama ALUMINIO 50 curva	250 cm
Lama ALUMINIO 55 obra	250 cm
Lama PVC	140 cm
Lama PVC 50 obra	180 cm
Lama EXTRUSIÓN 40 curva	240 cm
Lama AUTOBLOCANTE C-40	260 cm

Enrollamientos aconsejables

		lamas							
cajón	medidas	C-45 alu	extru 40	40 autob.	M-45 autovent eje 50 / eje 60	C-50 Alu.	PVC	C-65	ALTURA + CAJÓN
PVC	310	580	400	490	280 / 265	400	620	280	
	270	555	380	460	265 / 250	360	600	260	
PVC + TAPAS DE EXTRUSIÓN	223	370	280	310	230 / 215	320	350		
	200	320	220	250	175 / 160	220	325		
	185	260	180	210	125 / 110	185	260		
	155	150	105	125		100	150		
PLUS MAX	220	370	280	310	230 / 215	320	350		
	200	320	220	250	175 / 160	220	325		
	185	260	180	210	125 / 110	185	260		
	155	150	105	125		100	150		
ALUMINIO	250	545	370	450	255 / 240	350	590		
	205	360	280	310	220 / 210	300	360		
	180	280	205	220	130 / 120	215	270		
	165	210	175	180		150	230		
	137	125	95	120		85	135		
TERMOBOX	245	410	310	350	240 / 230	355	450		
	223	370	280	310	225 / 210	315	350		
	200	320	220	250	165 / 150	215	325		
	185	250	180	210	115 / 100	170	260		
	155	150	105	125		95	150		
EXTRUSIÓN	245	490	325	400	245 / 240	355	525		
	185	275	205	220	125 / 115	170	275		
	155	165	125	135		95	165		

Nota: Estas medidas son de tejido a parte el cajón correspondiente.

1º.- Cuando los cajones pasen de una anchura considerable (190) es aconsejable pasar al siguiente cajón, sobretodo sí va con lamas extrusionadas.

2º.- Los enrollamientos de extrusión y autoblocantes están efectuados con eje de 50, excepto la autovent.

3º.- Los enrollamientos con aislante curvo son los mismos que los del cajón Plus Max



cajón PLUS MAX
3 a. Poliestireno

cajón 185	cajón 155
-25 cm	-15 cm
cajón 200	
-35 cm	



cajón PLUS MAX
2 a. Poliestireno + 2 a. espuma + 1a. lana roca

cajón 185	cajón 155
-50 cm	-40 cm
cajón 200	
-60 cm	



cajón PVC recto
1 aislante de Poliestireno

cajón 185	cajón 155
-25 cm	-5 cm
cajón 200	cajón 223
-35 cm	-45 cm

Embudos

Nota informativa

EMBUDOS PARA TESTEROS PVC SIN PATA







modelo guía	descripción	referencia
LV 55 X 45 LV 55 X 68	JUEGO EMBUDO NO ENRASADO	371
LV 60 X 45	JUEGO EMBUDO PARA GUIA LV 60 X 45	419
LV 60 X 30	JUEGO EMBUDO PARA GUÍA LV 60 X 30	420
ALUMINIO CONV. UNIVERSAL	JUEGO EMBUDO ENRASADO	372
DCK	JUEGO EMBUDO PARA GUÍA DCK.	374
KM. 4130	JUEGO EMBUDO PARA GUÍA KM. 4130	375
KM. 4361	JUEGO EMBUDO PARA GUÍA KM. 4361	438
KM. 4360	JUEGO EMBUDO PARA GUÍA KM. 4360	438 F
KM. 4096	JUEGO EMBUDO PARA GUÍA KM. 4096	375 F
VK 40 X 60 VK 100 X 60	JUEGO EMBUDO PARA GUÍA VK	376
GL 60 X 85	JUEGO EMBUDO PARA GUÍA GL 60 X 85	440
AUR 63 X 30	JUEGO EMBUDO PARA GUÍA AUR. 63 X 30	421
AUR 64 X 28	JUEGO EMBUDO PARA GUÍA AUR. 64 X 28	422
COR 65 X 40	JUEGO EMBUDO PARA GUÍA COR. 65 X 40	443

nota: para otras guías consultar antes de realizar el pedido.

Ensayos de cajón

ENSAYOS DE CAJÓN

modelo cajón	medidas	Aislante acústico	Aislamiento acústico	Aislamiento térmico	Estanqueidad al agua	Permeabilidad al aire	Resistencia al viento
PVC	155		27 dB	1,8 W/(m2K)	CLASE E750	CLASE 2	3000 Pa
	185		30 dB	1,9 W/(m2K)	CLASE 6A	CLASE 2	3000 Pa
	200		NO ENSAYADO	NO ENSAYADO	NO ENSAYADO	NO ENSAYADO	NO ENSAYADO
	223		NO ENSAYADO	2,0 W/(m2K)	NO ENSAYADO	NO ENSAYADO	NO ENSAYADO
	270		NO ENSAYADO	NO ENSAYADO	NO ENSAYADO	NO ENSAYADO	NO ENSAYADO
PLUS MAX	155		NO ENSAYADO	NO ENSAYADO	NO ENSAYADO	NO ENSAYADO	NO ENSAYADO
	185	1 POLIESTIRENO	34 dB	1,2 W/(m2K)	CLASE E3000	CLASE 3	3000 Pa
		1 LANA ROCA	34 dB	1,2 W/(m2K)	CLASE E3000	CLASE 3	3000 Pa
		2 ESPUMA	36 dB	1,8 W/(m2K)	NO ENSAYADO	NO ENSAYADO	NO ENSAYADO
		2 POLIESTIRENO	36 dB	1,8 W/(m2K)	NO ENSAYADO	NO ENSAYADO	NO ENSAYADO
	200	1 POLIESTIRENO	51 dB	1,0 W/(m2K)	CLASE E1200	CLASE 2	3000 Pa
	220		NO ENSAYADO	NO ENSAYADO	NO ENSAYADO	NO ENSAYADO	NO ENSAYADO
PLUS MAX R	155		NO ENSAYADO	NO ENSAYADO	NO ENSAYADO	NO ENSAYADO	NO ENSAYADO
	185		34 dB	2,2 W/(m2K)	CLASE E3000	CLASE 4	3000 Pa
TERMOBOX	155		23 dB	2,4 W/(m2K)	CLASE E1200	CLASE 3	2100 Pa
	185		23 dB	3,2 W/(m2K)	CLASE 5A	CLASE 2	2800 Pa
	200		24 dB	3,0 W/(m2k)	CLASE 5A	CLASE 2	1800 Pa
	223		NO ENSAYADO	NO ENSAYADO	NO ENSAYADO	NO ENSAYADO	NO ENSAYADO
	245		26 Db	4,4 W/(m2K)	CLASE 7A	CLASE 2	2600 Pa

Estos ensayos son a título informativo y según datos suministrados por nuestros proveedores a fecha de edición de esta tarifa, pudiendo producirse variaciones de estos datos en un futuro.

MUESTRARIOS COPERPAL

CARTAS DE COLORES DE ACABADOS



SELECTOR DE FOLIADOS COPERPAL



SELECTOR DE LACADOS MADERA



SELECTOR LAMAS DE ALUMINIO



SELECTOR ANODIZADOS



LLAVERO DE RALES



SELECTOR DE FOLIADOS (E)



Guías y perfiles

COPERPAL

PROTECCIÓN SOLAR

Guías y perfiles de compactos

guías y perfiles de PVC

guías y prolongadores PVC		emb (ml.)	precios €/ml.		
			blanco	foliado	
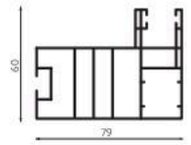	guía PVC universal	6,4	7,35 €	17,10 €	Para cajón enrasado
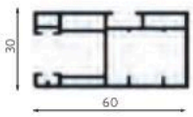	guía PVC 60x30	6,4	5,80 €	9,90 €	Para cajón enrasado
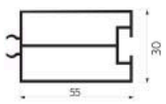	prolongador mosquitera 30x55	6,4	5,26 €	9,40 €	
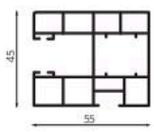	lateral PVC 55x45	6,4	6,70 €	11,90 €	Para cajón no enrasado
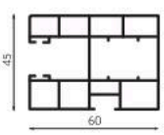	lateral PVC 60x45	6,4	7,10 €	12,50€	
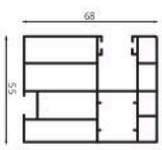	lateral PVC 55x68	6,4	7,70 €	13,80 €	Para cajón no enrasado
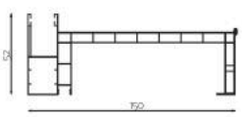	cajear PVC 150	6,4	13,40 €	26,66 €	Para cajón enrasado

Guías y perfiles de compactos

guías y perfiles de aluminio

		emb (ml.)	precios €/ml.							
			brut	blanco	plata	ral estandar	bronce oro - inox	maderas vateados	resto de rales	foliados
embutida	45	6,4	5,93 €	7,47 €	7,79 €	8,15 €	9,17 €	13,39 €	8,85 €	15,59 €
	62	6,4	6,25 €	7,91 €	8,26 €	8,66 €	9,78 €	13,48 €	9,44 €	15,68 €
	68	6,4	6,41 €	8,11 €	8,47 €	8,87 €	10,02 €	14,77 €	9,64 €	16,97 €
	83	6,4	7,33 €	9,12 €	9,48 €	9,94 €	11,15 €	16,27 €	10,79 €	18,47 €
	95	6,4	7,81 €	9,68 €	10,03 €	10,54 €	11,82 €	17,23 €	11,36 €	19,43 €
	115	6,4	8,52 €	10,51 €	10,90 €	11,44 €	12,81 €	18,64 €	12,40 €	20,84 €

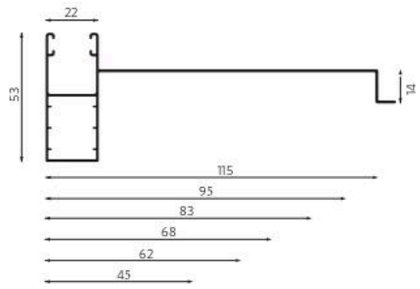

abatible	45	6,4	5,93 €	7,47 €	7,79 €	8,15 €	9,17 €	13,39 €	8,85 €	15,59 €
	62	6,4	6,25 €	7,91 €	8,26 €	8,66 €	9,78 €	13,48 €	9,44 €	15,68 €
	68	6,4	6,41 €	8,11 €	8,47 €	8,87 €	10,02 €	14,77 €	9,64 €	16,97 €
	83	6,4	7,33 €	9,12 €	9,48 €	9,94 €	11,15 €	16,27 €	10,79 €	18,47 €
	95	6,4	7,81 €	9,68 €	10,03 €	10,54 €	11,82 €	17,23 €	11,36 €	19,43 €
	115	6,4	8,52 €	10,51 €	10,90 €	11,44 €	12,81 €	18,64 €	12,40 €	20,84 €

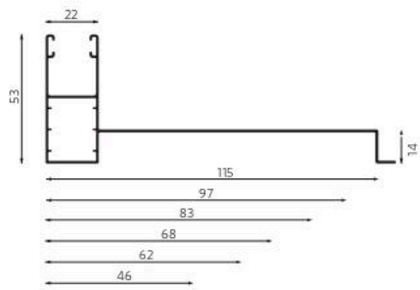

embutida de premarco	70	6,4	5,96 €	7,62€	8,00 €	8,39 €	9,52 €	14,22 €	9,20 €	16,42 €
	80	6,4	7,38 €	9,21 €	9,59 €	10,05 €	11,29 €	16,55 €	11,98 €	18,75 €
	90	6,4	7,52 €	9,35 €	9,71 €	10,19 €	11,46 €	16,75 €	11,08 €	18,95 €
	100	6,4	7,92 €	9,83 €	10,22 €	10,73 €	12,02 €	17,60 €	11,63 €	19,80 €
	115	6,4	9,85 €	11,88 €	12,30 €	12,87 €	14,29 €	20,40 €	13,89 €	22,60 €

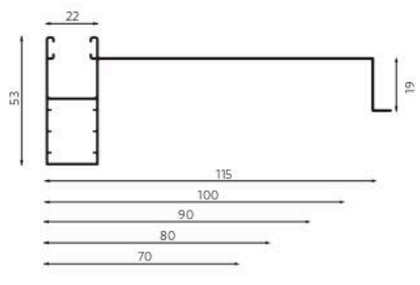

Guías y perfiles de compactos

guías y perfiles de aluminio

		emb (ml.)	precios € metro lineal							
			brut	blanco	plata	ral estandar	bronce oro - inox	maderas vateados	resto de rales	foliados
abatible de premarco	70	6,4	5,96 €	7,62 €	8,00 €	8,39 €	9,52 €	14,22 €	9,20 €	16,42 €
	80	6,4	7,38 €	9,21 €	9,59 €	10,05 €	11,29 €	16,55 €	11,98 €	18,75 €
	90	6,4	7,52 €	9,35 €	9,71 €	10,19 €	11,46 €	16,75 €	11,08 €	18,95 €
	100	6,4	7,92 €	9,83 €	10,22 €	10,73 €	12,02 €	17,60 €	11,63 €	19,80 €
	115	6,4	9,85 €	11,88 €	12,30 €	12,87 €	14,29 €	20,40 €	13,89 €	22,60 €
			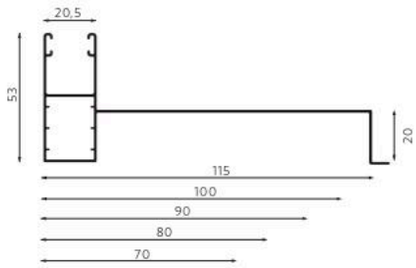							
cajear especial	90	6,4	7,63 €	10,24 €	9,45 €	10,28 €	11,75 €	16,88 €	11,14 €	19,08 €
	100	6,4	8,33 €	10,24 €	10,63 €	11,14 €	12,43 €	18,00 €	12,05 €	20,20 €
			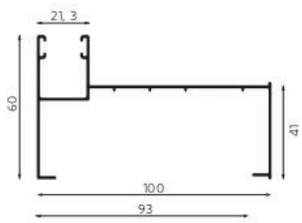							
cajear especial	120	6,4	8,14 €	10,32 €	10,76 €	11,38 €	12,90 €	19,46 €	12,46 €	21,66 €
	130	6,4	9,18 €	11,37 €	11,80 €	12,43 €	13,94 €	20,51 €	14,00 €	22,71 €
	140	6,4	10,22 €	12,42 €	12,85 €	13,48 €	14,99 €	21,57 €	14,54 €	23,77 €
	150	6,4	10,80 €	13,05 €	13,60 €	14,10 €	15,80 €	22,75 €	15,40 €	24,95 €
	170	6,4	12,27 €	14,73 €	15,20 €	15,92 €	17,64 €	25,17 €	17,16 €	27,37 €
			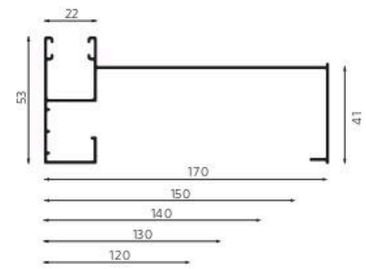							
cajear especial	180	6,4	11,94 €	14,45 €	15,08 €	15,70 €	17,60 €	25,26 €	16,96 €	27,46 €
	198	6,4	14,80 €	17,46 €	17,97 €	18,79 €	20,66 €	28,98 €	20,16 €	31,18 €
			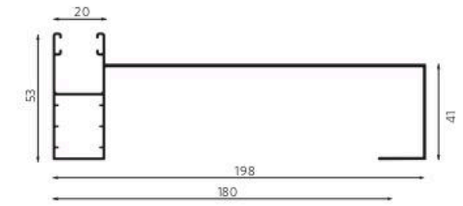							

Guías y perfiles de compactos

guías y perfiles de aluminio

		emb (ml.)	precios € metro lineal							
			brut	blanco	plata	ral estandar	bronce oro - inox	maderas vateados	resto de rales	foliados
guía de rotura	RPT100	6,4	13,87 €	16,08 €	16,64 €	17,14 €	18,79 €	25,29 €	18,22 €	27,49 €
guía de rotura puente térmico	RPT120	6,4	15,23 €	17,70 €	18,33 €	18,90 €	20,75 €	28,17 €	20,14 €	30,37 €
	RPT130	6,4	16,58 €	19,04 €	19,63 €	20,24 €	22,08 €	29,51 €	21,48 €	31,71 €
	RPT140	6,4	16,56 €	19,06 €	19,68 €	20,30 €	22,18 €	29,77 €	21,64 €	31,97 €
	RPT150	6,4	16,88 €	19,46 €	20,07 €	20,71 €	22,63 €	30,45 €	22,02 €	32,65 €
	RPT170	6,4	17,92 €	21,23 €	21,23 €	21,93 €	23,94 €	32,17 €	23,30 €	34,37 €
premarco incorporado	130	6,4	9,65 €	12,30 €	12,81 €	13,59 €	15,46 €	21,85 €	14,96 €	24,05 €
	150	6,4	11,49 €	14,12 €	14,63 €	15,41 €	17,28 €	25,49 €	16,78 €	27,69 €
pala lisa	L60	6,4	6,22 €	7,76 €	8,08 €	8,43 €	9,45 €	13,61 €	9,13 €	15,81 €
	L120	6,4	8,34 €	10,24 €	10,63 €	11,12 €	12,40 €	17,87 €	12,02 €	20,07 €
	L160	6,4	10,24 €	12,32 €	12,72 €	13,29 €	14,72 €	20,87 €	14,31 €	23,07 €

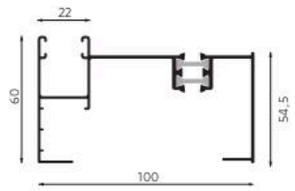

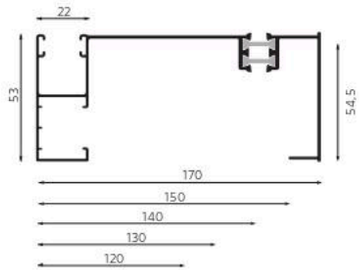

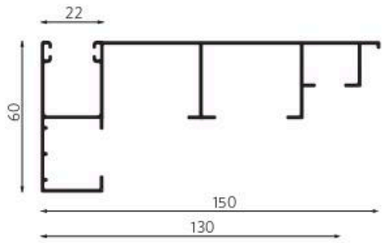

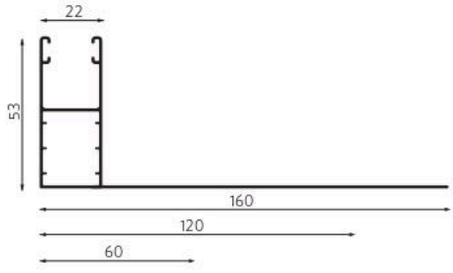

Guías y perfiles de compactos

guías y perfiles de aluminio

		emb (ml.)	precios € metro lineal							
			brut	blanco	plata	ral estandar	bronce oro - inox	maderas vateados	resto de rales	foliados
guías básicas	T-120	6,4	8,34 €	10,24 €	10,63 €	11,12 €	12,40 €	17,87 €	12,02 €	20,07 €
	central	6,4	6,89 €	9,16 €	9,67 €	10,05 €	11,47 €	16,88 €	10,96 €	19,08 €
	H-25	6,4	4,29 €	5,61 €	6,02 €	6,16 €	7,14 €	10,40 €	6,73 €	12,60 €
guías de renovación	u-renovación	6	2,00 €	2,56 €	2,66 €	2,89 €	3,31 €	5,38 €	3,22 €	-
	u-renovación B	6	2,93 €	3,63 €	3,75 €	4,04 €	4,56 €	7,15 €	4,45 €	-
guías desplazadas	TN	6,4	8,34 €	10,24 €	10,63 €	11,12 €	12,40 €	17,87 €	12,02 €	19,08 €
	TR	6,4	8,84 €	10,74 €	11,13 €	11,62 €	12,90 €	18,37 €	12,52 €	19,58 €
	Angulo Cajón	6,4	1,61 €	2,00 €	2,40 €	2,50 €	3,00 €	4,75 €	2,85 €	-
	Esquinero Sencillo	6,4	5,86 €	6,83 €	7,12 €	7,38 €	8,24 €	11,63 €	7,95 €	-
	Esquinero Regulable Macho	6,4	13,27 €	15,29 €	16,67 €	16,90 €	18,96 €	25,22 €	18,60 €	-
	Esquinero Regulable Hembra	6,4	13,40 €	15,44 €	16,84 €	17,07 €	19,15 €	25,47 €	18,79 €	-

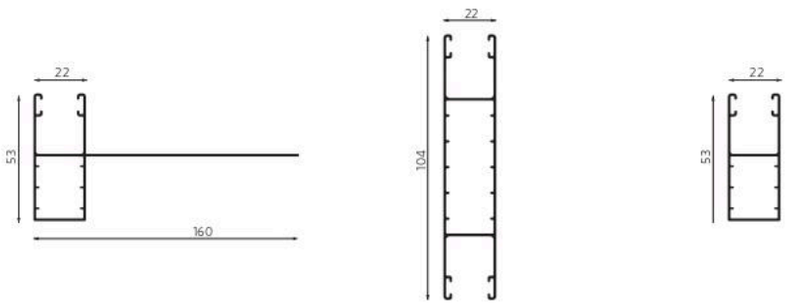

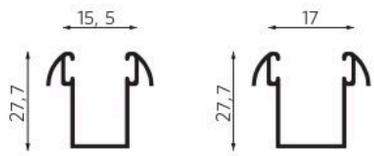

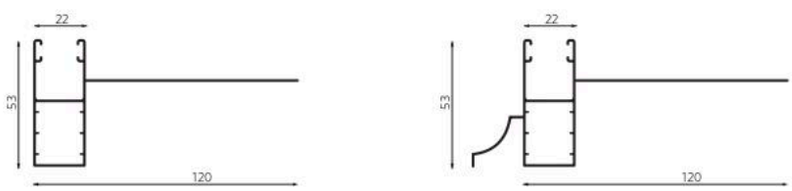

perfiles de aluminio

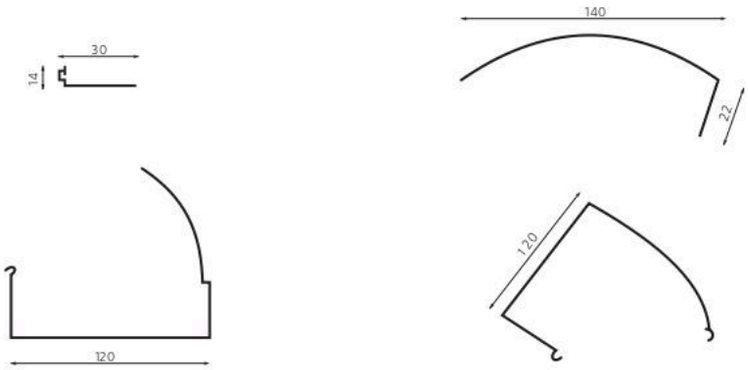

Guías y perfiles de compactos

guías y perfiles de aluminio

guías y perfiles de compacto	emb (ml.)	precios € metro lineal							
		brut	blanco	plata	ral estandar	bronce oro - inox	maderas vateados	resto de rales	foliados
Remate Extrusión 50	6,4	2,89 €	3,78 €	4,00 €	4,20 €	5,58 €	7,63 €	4,90 €	-
Remate Autoblocante 40	6,4	3,51 €	4,45 €	4,71 €	4,94 €	6,56 €	8,98 €	5,76 €	-
Remate Perfilado	6,4	-	3,47 €	3,50 €	4,12 €	4,12 €	5,28 €	4,95 €	-
Remate PVC 40	6,4	-	1,19 €	-	-	-	-	-	-
Remate PVC 50 obra	6,4	-	1,59 €	-	-	-	-	-	-

remates

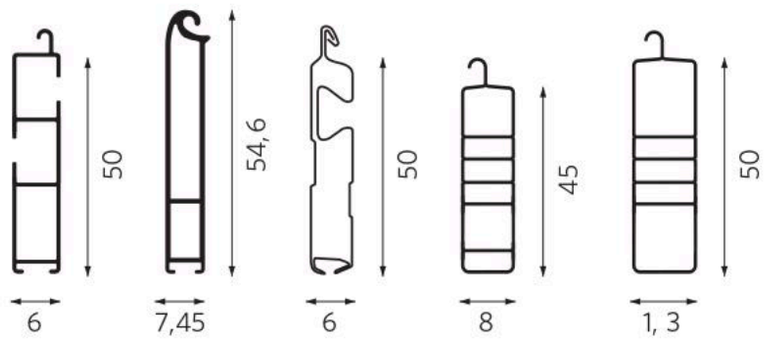

Los precios de guías incluyen felpudo.
Las guías de crudo se servirán solamente en largo.
Guías en bicolor solicitar presupuesto.

Rales estandar: ral 1015, 3005, 5013, 6005, 6009, 7011,7016 7022, 8014, 8017, 9011.

Maderas normalizadas: pino nudo, sapeli caoba, teka, roble ibe. text. y roble goldem.
Otras maderas se facturarán los restos de barras como material en largo (preguntar).
Foliadas en aluminio Pala T y L 120 en embero y nogal, (resto sobre pedido).
Colores metalizados y especiales quedan fuera de esta tabla (soliciten presupuesto).

Consultar posibles incrementos en las columnas de otros rales y foliado, siempre se cobrarán las barras enteras.

PERSIANAS

esquema de montaje

EQUEMA DE MONTAJE DE PERSIANA

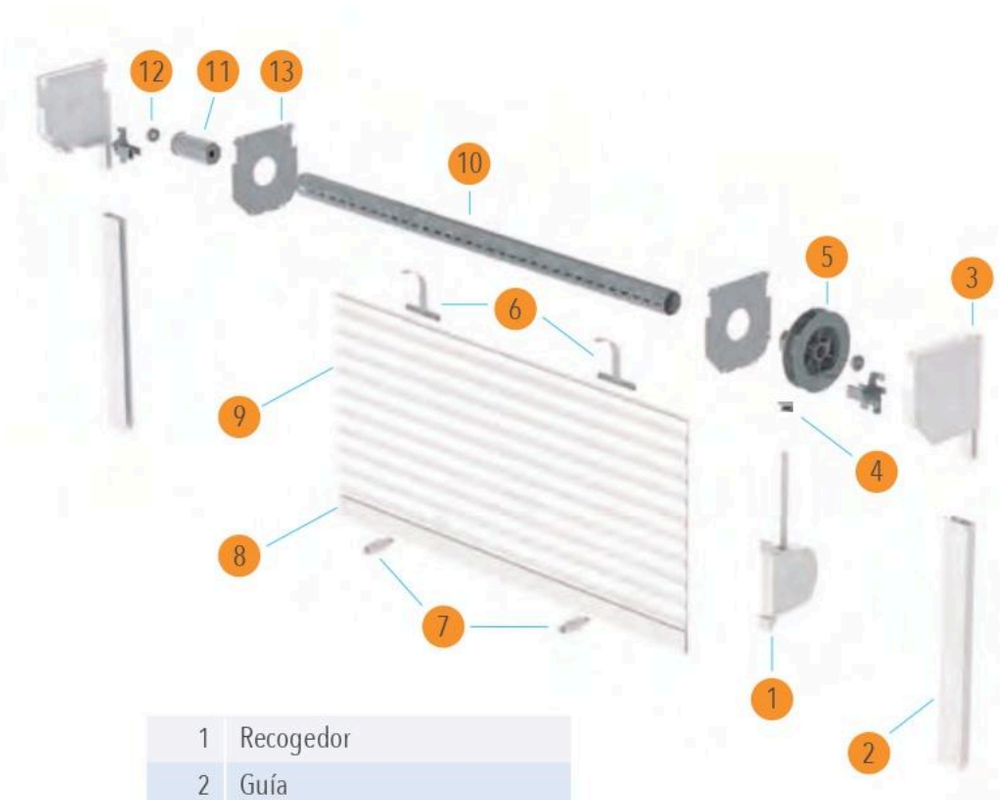

1	Recogedor
2	Guía
3	Testero
4	Pasacintas inferior
5	Disco
6	Fleje
7	Tope
8	Remate
9	Tejido
10	Eje
11	Contera
12	Rodamiento
13	Placa de contención

Accesorios de persiana y su correcta colocación



Accesorios y componentes



COPERPAL

PROTECCIÓN SOLAR

Accesorios - Compactos

ejes - discos - cápsulas

ejes	descripción	color	emb.	€ m/l.
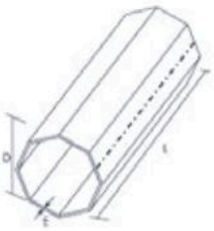	Eje Octogonal 40 X 0,4	galvanizado	6 ml.	1,75 €
	Eje Octogonal 50 X 0,4	galvanizado	6 ml.	3,25 €
	Eje Octogonal 50 X 0,8	galvanizado	6 ml.	5,10 €
	Eje Octogonal 60 X 0,4	galvanizado	6 ml.	3,95 €
	Eje Octogonal 60 X 0,8	galvanizado	6 ml.	5,55 €
	Eje Octogonal 70 X 1,2	galvanizado	6 ml.	10,55 €

discos	descripción	color	emb.	€ unid.
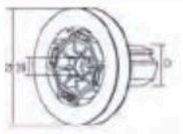	Disco zamak mixto con alojamiento (eje 40) Torno	único	25	6,15 €
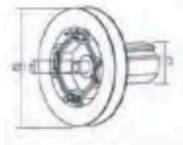	Disco zamak mixto con espiga (eje 40) Torno	único	25	6,35 €
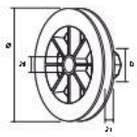	Disco abs natural con alojamiento (eje 40) Cinta 20	único	120	0,75 €
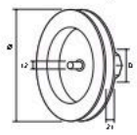	Disco abs natural con espiga (eje 40) Cinta 20	único	120	0,81 €
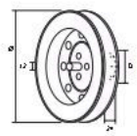	Disco metálico con espiga (eje 60) Cinta 22	único	25	3,65 €
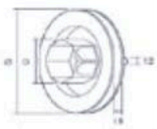	Disco metálico con espiga (eje 60) Torno	único	25	4,25 €
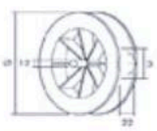	Disco plástico con espiga (eje 60) Cinta 22	único	50	1,85 €

cápsulas	descripción	color	emb.	€ unid.
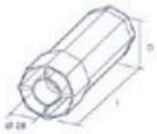	Contera fija abs con alojamiento (eje 40)	único	400	0,42 €
	Contera fija abs con alojamiento (eje 50)	único	189	2,00 €
	Contera fija abs con alojamiento (eje 60)	único	189	2,20 €
	Contera fija abs con espiga nylon (eje 40)	único	375	0,70 €
	Contera fija abs con espiga nylon (eje 50)	único	189	2,35 €
	Contera fija abs con espiga nylon (eje 60)	único	189	2,56 €

Accesorios - Compactos

cápsulas - topes - recogedores

cápsulas	descripción	color	emb.	€ unid.
	Contera metálica con espiga (eje 60)	único	200	2,05 €
	Cápsula regulable zamak con espiga larga (eje 50)	único	25	8,55 €
	Cápsula regulable zamak con espiga larga (eje 60)	único	25	9,55 €
	Cápsula regulable zamak con espiga larga (eje 70)	único	20	10,55 €
	Cápsula regulable zamak con alojamiento (eje 50)	único	24	16,35 €
	Cápsula regulable zamak con alojamiento (eje 60)	único	24	18,90 €
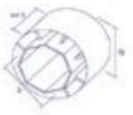	Anillo de compensación (60 oct.) a (80 oct.)	único	200	4,10 €

topes	descripción	color	emb.	€ unid.
	Tope con tornillo	varios	1000	0,18 €
	Tope sin tornillo	varios	400	0,23 €
	Tope invisible fijo de nylon	único	1000	0,25 €

recogedores	descripción	color	emb.	€ unid.
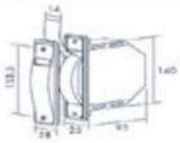	Recogedor universal (placa pvc) cinta de14	básicos	25	6,65 €
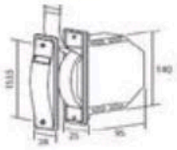	Recogedor universal (placa pvc) cinta de 16	básicos	25	7,65 €
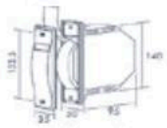	Recogedor universal (placa pvc) cinta de 18	básicos	25	4,85 €
	Recogedor universal (placa pvc) cinta de 18	inox	25	5,85 €
	Recogedor universal (placa pvc) cinta de 18	maderas	25	6,85 €
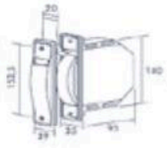	Recogedor universal (placa pvc) cinta de 20	básicos	25	5,35 €
	Recogedor universal (placa pvc) cinta de 20	colores	25	5,95 €
	Recogedor universal (placa pvc) cinta de 20	inox	25	6,35 €
	Recogedor universal (placa pvc) cinta de 20	maderas	25	7,35 €

Accesorios - Compactos

recogedores

recogedores	descripción	color	emb.	€ unid.
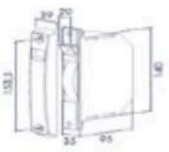	Recogedor universal (placa aluminio) cinta de 20	básicos	25	6,35 €
	Recogedor universal (placa aluminio) cinta de 20	colores	25	6,95 €
	Recogedor universal (placa aluminio) cinta de 20	inox	25	7,85 €
	Recogedor universal (placa aluminio) cinta de 20	maderas	25	8,35 €
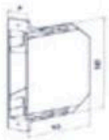	Cajetín recogedor universal cinta de 14	único	25	1,20 €
	Cajetín recogedor universal cinta de 16	único	25	1,20 €
	Cajetín recogedor universal cinta de 18	único	25	1,10 €
	Cajetín recogedor universal cinta de 20	único	25	1,15 €
	Recogedor abatible cinta de 14	varios	25	4,55 €
	Recogedor abatible cinta de 18	varios	25	4,70 €
	Recogedor abatible cinta de 20	varios	25	6,70 €
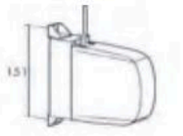	Recogedor abatible sin maneta de cordón	varios	25	7,30 €
	Recogedor abatible con maneta de cordón	varios	20	9,05 €
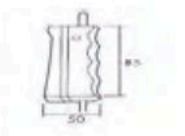	Maneta para recogedor abatible de cordón	varios	100	1,12 €
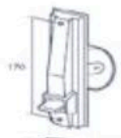	Recogedor de plástico grande de obra cinta de 22	blanco	25	2,90 €
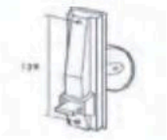	Recogedor de plástico pequeño de obra cinta de 22	blanco	50	2,85 €
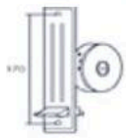	Recogedor metálico (milán) cinta de 22	único	50	2,80 €
	Embellecedor de recogedor (placa pvc) cinta de 14	básicos	250	0,71 €
	Embellecedor de recogedor (placa pvc) cinta de 16	básicos	250	0,70 €
	Embellecedor de recogedor (placa pvc) cinta de 18	básicos	250	0,75 €
	Embellecedor de recogedor (placa pvc) cinta de 18	inox	250	0,95 €
	Embellecedor de recogedor (placa pvc) cinta de 18	maderas	250	1,15 €
	Embellecedor de recogedor (placa pvc) cinta de 20	básicos	250	0,90 €
	Embellecedor de recogedor (placa pvc) cinta de 20	inox	250	1,10 €
	Embellecedor de recogedor (placa pvc) cinta de 20	maderas	250	1,35 €

Accesorios - Compactos

recogedores - pasa-cintas

recogedores	descripción	color	emb.	€ unid.
	Embellecedor de recogedor (placa aluminio) cinta de 20	blanco	250	1,50 €
	Embellecedor de recogedor (placa aluminio) cinta de 20	colores	250	1,70 €
	Embellecedor de recogedor (placa aluminio) cinta de 20	maderas	250	3,00 €
	Embellecedor de rec. Obra aluminio ancha	varios	500	1,85 €
	Cajetín de obra de plástico grande	único	50	0,85 €
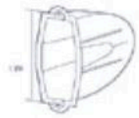	Cajetín de obra de plástico pequeño	único	100	0,75 €

pasa-cintas	descripción	color	emb.	€ unid.
	Pasa-cintas frontal nylon (cajón pvc) cinta 20	varios	500	0,70 €
	Pasa-cintas frontal nylon (cajón aluminio) cinta 20	varios	1000	0,65 €
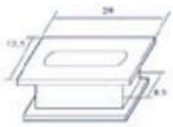	Pasa-cintas inferior cinta 20	varios	1000	0,40 €
	Pasa-cintas mini c/muelle cinta 14	varios	200	1,10 €
	Pasa-cintas mini c/muelle cinta 18	varios	200	1,45 €
	Pasa-cintas frontal exterior (c/carcasa) cinta 14	varios	500	0,65 €
	Pasacordones metálico	único	1000	0,70 €
	Pasacordones exterior de plástico	único	250	0,95 €

Accesorios - Compactos

pasa-cintas - embudos - soportes

pasa-cintas	descripción	color	emb.	€ unid.
	Muelle pasacordón de plástico	único	200	0,60 €
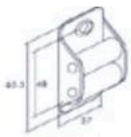	Pasa-cintas metálico obra cinta 22	único	200	1,45 €
	Pasa-cintas de guía cajear cinta 20	varios	100	2,85 €
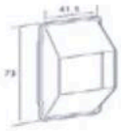	Embellecedor pasa-cintas metálico obra	natural	500	0,40 €
	Embellecedor pasa-cintas metálico obra	blanco	500	0,85 €
	Embellecedor pasa-cintas metálico obra	bronce	500	1,70 €

embudos	descripción	color	emb.	€ unid.
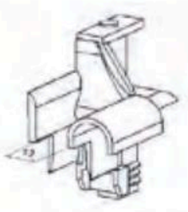	Juego embudos (pata ancha) cajón aluminio	único	200	1,18 €
	Juego embudos (con rodillos) para mini	único	200	1,25 €
	Juego embudos (con rodillos) pata ancha	único	200	1,35 €
	Juego embudos testero aluminio cajón pvc	único	200	1,10 €
	Juego embudos (con rodillos) autoblocantes	único	200	1,25 €
	Juego embudos guía simple	único	200	0,90 €
	Juego embudos para testeros de pvc sin pata (todas referencias)	único	100	1,20 €

soportes	descripción	color	emb.	€ unid.
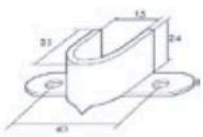	Soporte pincho	único	500	0,18 €
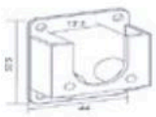	Soporte de roldana	único	150	1,10 €
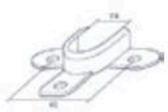	Soporte para rodamiento de 28 mm	único	500	0,18 €
	Soporte de obra rodamiento de 42mm	único	100	1,35 €
	Soporte placa motor testero PVC 20 deco	único		7,00 €

Accesorios - Compactos

soportes - rodamientos - tirantes

soportes	descripción	color	emb.	€ unid.
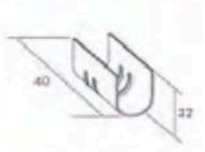	Soporte Cataluña normal	único	200	0,25 €
	Escuadra para eje pasante de 60	único	50	8,90 €
	soporte de 75 x 75 con espiga	único	50	3,10 €

rodamientos	descripción	color	emb.	€ unid.
	Rodamiento de 28mm nylon	único	400	0,25 €
	Rodamiento de 28mm metálico	único	400	0,67 €
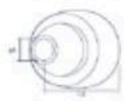	Rodamiento de 42mm nylon	único	100	0,86 €
	Rodamiento de 42 mm metálico	único	100	1,80 €
	Rodamiento nylon para eje pasante de 40	único	100	8,75 €

tirantes	descripción	color	emb.	€ unid.
	Fleje mixto nylon punta flecha	único	500	0,52 €
	Fleje metálico punta martillo	único	500	0,61 €
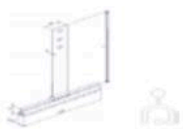	Fleje metálico con funda para taladro	único	500	0,61 €
	Fleje metálico con funda de gancho para motor	único	-	0,75 €
	Fleje metálico con funda autoblocante 45	único	-	1,36 €
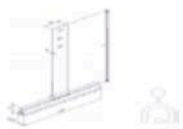	Fleje metálico obra con taladro	único	500	0,76 €
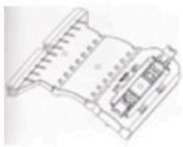	Tirante bloqueo 3 elementos para eje de 50 y 60	único	25	18,00 €

Accesorios - Compactos

cintas - felpudos - varios

cintas	descripción	color	emb.	€ unid.
	Cinta c/14 blanco, gris, beige, marrón, pintas, negra	varios	60	10,50 €
	Cinta c/18 blanco, gris, beige, marrón, pintas, negra	varios	60	12,55 €
	Cinta c/20 blanco, gris, beige, marrón, pintas, negra	varios	60	18,00 €
	Cinta c/22 beige, gris (con cantos blancos)	varios	60	21,00 €

felpudos	descripción	color	emb.	€ unid.
	Felpudo cajón (7,2 X 7)	negro	300	0,17 €
	Felpudo guía (6,9 X 5,5)	negro	400	0,17 €
	Felpudo guía prem. inc. (6,9 X 4)	negro	500	0,17 €
	Felpudo guía renovación (3,8 X 5,5)	negro		0,19 €
	Goma terminal base (4,2)	negro	300	0,32 €
	Goma terminal base (4,5)	negro	300	0,32 €
	Goma terminal base (5,5)	negro	300	0,47 €
	Goma autoblocante 40	negro	300	0,38 €

varios	descripción	color	emb.	€ unid.
	Cerrojillo redondo	único	200	0,97 €
	Cerrojillo plano	único	200	0,97 €
	Tapón de lama autoblocante de 40	único	1000	0,13 €
	Juego tapón lama autoblocante de 45	único	1000	0,44 €
	Tapón de lama de extrusión de 40	único	1000	0,27 €
	Tapón de lama perfilada de 45	único	1000	0,15 €
	Tapón de lama perfilada de 50	único	500	0,30 €
	Tapón de lama perfilada de 55	único	500	0,38 €
	Tapón de lama recta de 45	único	1000	0,14 €

Aireadores

AIREADOR TWOVENT (ALUMINIO)

Ventilación mecánica autorregulable.

profundidad 2,2 cm.



modelo	caudal	medidas	color	pvp
40	10 l/s.	460x60 mm.	BL/1015 /3005 5010/6005/6009	37,00 €
50	12,5 l/s.	560x60 mm.	7035/8014/NGMund.	39,00 €
60	15 l/s.	660x60 mm.		41,00 €

AIREADOR THREEVENT (PVC)

Ventilación mecánica autorregulable.

profundidad 4,5 cm.



modelo	caudal	medidas	color	pvp
20	6,11 l/s.	421X45 mm.	BL/NG/7035/ 8019/ 1011/	28,00 €
30	8,33 l/s.	421X45 mm.	8004/8024/9001	29,00 €
40	12,5 l/s.	421X45 mm.		31,00 €

AIREADOR FOURVENT (PVC)

Ventilación mecánica manual

profundidad 1,5 cm.

modelo	caudal	medidas	color	pvp
267	----	267X18,5 mm.	BL / 8014 / 8007	21,00 €
411	16,59 l/s.	411X18,5 mm.	BL / 8014 / 8007	22,00 €
			PL / NG	25,00 €
497	20,81 l/s.	497X18,5 mm.	BL / 8014 / 8007	29,00 €

AIREADOR FIVEVENT (ALUMINIO)

Ventilación mecánica manual

profundidad 0,5 cm.



modelo	caudal	medidas	color	pvp
300	9,84 l/s.	300X22 mm.	BL / NG / PL	27,00 €
425	15,81 l/s.	425X22 mm.	BL / NG / PL	29,00 €
525	16,69 l/s.	525X22 mm.	BL / NG / PL	31,00 €
835	30,84 l/s.	835X22 mm.	BL / NG / PL	57,00 €

Sistemas de elevación

sistema torno

	descripción	color	emb.	€ unid.
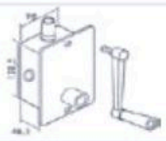	Torno de embutir 40 kg. Completo Torno de embutir 80 kg. Completo	varios varios	20 10	17,20 € 56,90 €
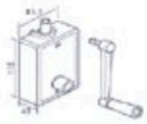	Torno de exterior 40 kg. Completo Torno de exterior 80 kg. Completo	varios varios	20 10	19,20 € 58,65 €
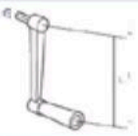	Manivela para torno de 40 kg. Manivela para torno de 80 kg.	varios blanca	100 1	4,48 € 5,93 €
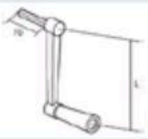	Manivela para torno de 40 kg. (Espárrago largo)	blanca	75	5,03 €
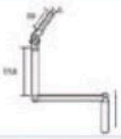	Manivela articulada para torno de embutir de 40 kg.	blanco gris negro	50	27,13 €
	Manivela corta para torno de embutir de40 kg.	blanco negro	100	9,03 €
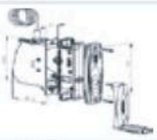	Torno integral (premium) 20 kg.	varios	20	32,75 €
	Tanivela torno integral (premium)	varios	50	4,80 €
	Manivela elevada para torno integral (premium)	varios	50	4,80 €
	Manivela articulada torno integral (premium)	blanca gris negra	50	27,20 €
	Manivela corta para torno integral (premium)	varios	50	4,80 €
	Cable de acero (6 m.) Cable de hilo de nylon (5 m.)	único	100 100	2,62 €

Sistemas de elevación

sistema cardan

	descripción	color	emb.	€ unid.
	Cardan completo montado en compacto	único	1	67,55 €
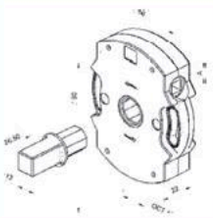	Cardan 1:8 (máximo 20 kg.)	único	20	18,07 €
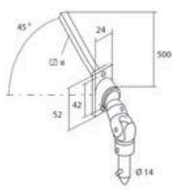	Snodo cardan 45º	niquel	20	20,00 €
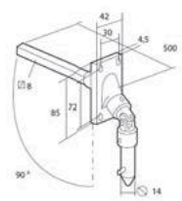	Snodo cardan 90º	niquel	20	29,10 €
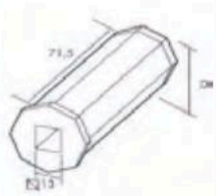	Adaptador capsula 40 (13 mm.)	plástico	200	0,69 €
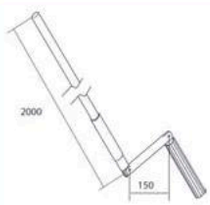	Manivela cardan	varios	20	31,00 €
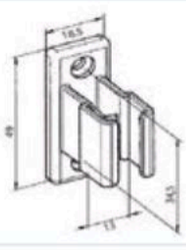	Soporte manivela cardan	blanco gris, negro	200	0,98 €



Puertas

COPERPAL

PROTECCIÓN SOLAR

Puertas

puertas enrollables

AUTOBLOCANTES

C-110 BLOC

Troquelado opcional



C-100 BLOC

Troquelado y microperforado opcional



C-65 BLOC

Troquelado opcional



TÉRMICAS

T-79

Modelo ciego



EXTRUSIÓN

C-100 PLANA

Troquelado y microperforado opcional



C-79

Troquelado opcional



ECO

Modelo ciego



C-80

Para troquelar combinar con C-79



DISPONIBILIDAD Y MEDIDAS DE LAMAS MECANIZADAS

C-110 BLOC



150X35mm

C-100 BLOC · C-100 PLANA

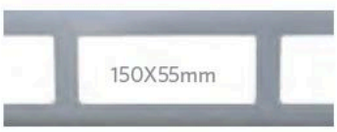





C-65 BLOC



150X25mm

C-79



150X30mm

otras lamas no disponibles en los mecanizados.

Puertas

puertas enrollables

MODELOS DE GUÍAS

H 105X37	H 95X27	H 100X34	H 65X34	TAQUILLA 90X86
lamas C110 · C100 BLOC · T79	lamas C65 · ECO	lamas C100 P · C79 · C80	lamas C100 P · C79 · C80	
				

MODELOS DE CAJÓN DISPONIBLE

PVC	aluminio 45º	mixto
		
medidas disponibles · 275 · 310	medidas disp. · 250 · 300 · 350 · 400	medidas disponibles · 350 · 400
Consultar disponibilidad de colores	Consultar disponibilidad de colores	Consultar disponibilidad de colores

MEDIDAS MÁXIMAS ACONSEJABLES

modelo lama	ancho	alto	Kg. m ^{2}
C-110	600	600	15
C-100 BLOC	500	500	12
C- 65	400	400	12
C-100 PLANA	400	350	10
C- 79	400	350	12
C- 80 2/T	400	350	13
ECO	320	400	8,5
T-79	350	350	7,5

CE

PUERTAS
CERTIFICADAS

ENROLLAMIENTOS DE LAS PUERTAS

cajón	C-110	C-100B	C-65	C-100P	C-79	C-80	ECO	T-79
250 ALU	160	140	290	170	210	180	270	200
300 ALU	250	230	390	275	270	260	470	270
350 ALU	400	380	480	390	420	400	650	370
400 ALU	500	480	570	490	520	500	690	500
275 PVC	165	100	290	160	190	100	185	190
310 PVC	185	115	310	180	210	115	195	210
350 MIX	400	380	480	390	420	400	650	370
400 MIX	500	480	570	490	520	500	690	500
EJE (diámetro)	133	133	100	133	100	100	100	100
GUÍAS	105X37	105X37	95X27	100X34	100X34	100X34	95X27	105X37
	ALTURAS TOTALES							

Puertas

esquema puertas enrollables

MONTAJE SIN CAJÓN Y MOTOR TUBULAR

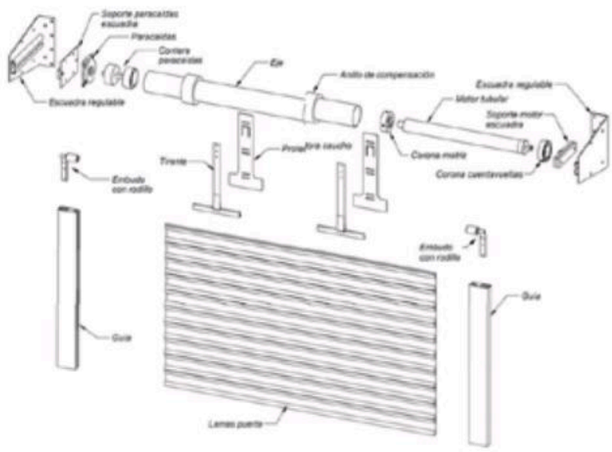

MONTAJE CON CAJÓN Y MOTOR TUBULAR

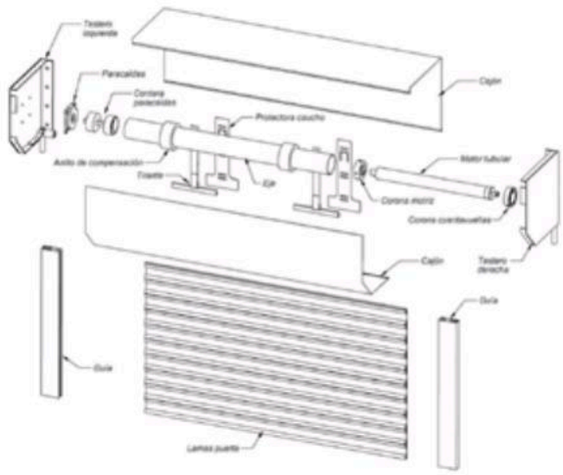

MONTAJE SIN CAJÓN Y MOTOR CENTRO EJE

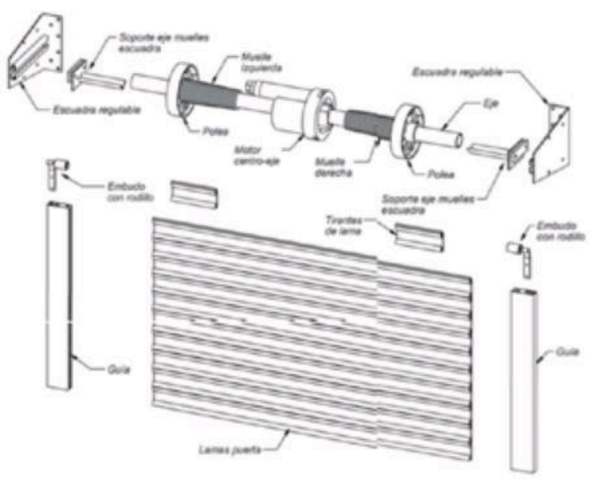

MONTAJE CON CAJÓN Y MOTOR CENTRO EJE

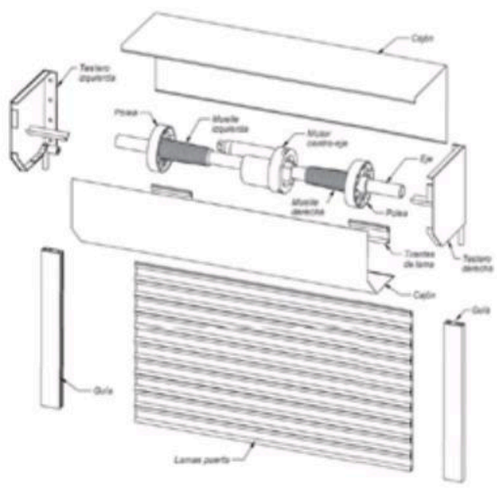

DESGLOSE DE PIEZAS

1º ESCUADRA REGULABLE	9º CORONA MOTRIZ	17º TESTERO (tubular)
2º SOPORTE PARACAIDAS	10º MOTOR TUBULAR	18º CAJON ALUMINIO 45º
3º PARACAIDAS	11º TIRANTE	19º SOPORTE EJE MUELLES
4º CONTERA PARACAIDAS	12º TIRANTEPROTECTOR	20º POLEA
5º ANILLO COMPENSACION	13º EMBUDO CON RODILLO	21º MUELLE IZQUIERDA
6º EJE	14º GUIA	22º MUELLE DERECHA
7º SOPORTE MOTOR ESCUADRA	15º LAMAS PUERTA	23º TIRANTEDE LAMA
8º CORONA CUENTA VUELTAS	16º BANDA SENSIBLE	24º MOTOR CENTRO EJE

Puertas

esquema puertas enrollables

panel acanalado	color	precio m2
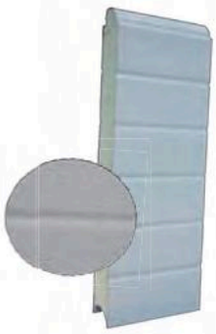	básico	125 €
	estandar	175 €
	especial	225 €

Básicos: Blanco, Gris plata 9006, 7016, 6009, 5010, 8014, 3000

liso	color	precio m2
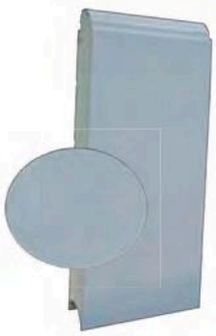	básico	160 €
	estandar	200 €
	especial	245 €

Básicos: Blanco, Gris plata 9006, 7016, 6009, 5010, 8014, 3000

unicanal piel	color	precio m2
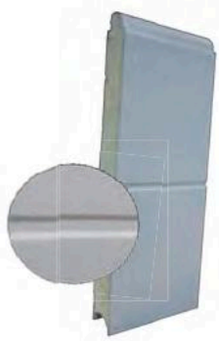	blanco,8014	140 €
	estandar	185 €
	especial	230 €

acanalado liso	color	precio m2
	blanco	160 €
	estandar	200 €
	especial	245 €

Estandar: Resto de la carta ral que no sean metalizados.
Especiales: Los colores que son metalizados. ral 9006 (PLATA), 7048 (INOX) y (BRONCE) menos donde indica serán Metalizados.

unicanal leño	color	precio m2
	blanco	140 €
	estandar	185 €
	especial	230 €

unicanal liso	color	precio m2
	madera oscura (nogal)	160 €
	madera clara (embero)	160 €
	madera oscura 2 caras	170 €

Nota: Los interiores de los paneles siempre seran blancos, menos donde diga a dos caras. Para paneles a dos caras consultar. Motores no incluidos (ver página motorización)

DIFERENTES MONTAJES DE LAS PUERTAS



dinteles estandar	dinteles especiales
8 cm (puertas hasta 8m2)	Sobreelevado
13 cm	Inclinado
22 cm	Guillotina
30 cm	Incremento del 7% sobre el total de la puerta
45 cm	

Puertas

seccionales

accesorios	
descripción	**PVP**
Omega adicional (puertas inferiores a 5 metros)	60,00 € / ml.
Mirilla rectangular u ovalada	95,00 € / u.
Mirilla rectangular u ovalada con cruceta	99,00 € / u.
Sistema de seguridad antirotura de cables (paracaídas) parejas	90,00 € / u.
Rejilla ventilación	48,00 € / u.
Puerta peatonal	850,00 € / u.
Elevador cadena	124,00 € / u.
Cerrojo adicional	35,00 € / u.
Cerradura adicional	95,00 € / u.
Premarco hierro galvanizado	Presupuesto / u.
Forrado de premarco en folio	Presupuesto / u.

tarjas		
panel acanalado	**color**	**PVP €/ml.**
hasta 250mm de altura	básico	54,00 €
hasta 300mm de altura	básico	64,00 €
hasta 500mm de altura	básico	85,00 €
hasta 600mm de altura	básico	106,00 €

panel liso	color	PVP €/ml.
hasta 250mm de altura	básico, madera (unicanal)	65,00 €
hasta 300mm de altura	básico, madera (unicanal)	80,00 €
hasta 500mm de altura	básico, madera (unicanal)	118,00 €
hasta 600mm de altura	básico, madera (unicanal)	130,00 €

panel unicanal piel, unicanal leño	color	PVP €/ml.
hasta 250mm de altura	blanco	60,00 €
hasta 300mm de altura	blanco	73,00 €
hasta 500mm de altura	blanco	108,00 €
hasta 600mm de altura	blanco	118,00 €

RALES ESTANDAR	INCREMENTO DEL 30%
RALES ESPECIALES	PRESUPUESTO

CE

PUERTAS
CERTIFICADAS

Puertas

cristal

KIT PUERTA AUTOMÁTICA DE CRISTAL		
MASTER 2500	**color**	**PVP**
Automatismo para puertas de cristal de 250 cm. de ancho de 1 hoja, con paso libre de 110 cm.	blanco plata	1.970,00 €
MASTER 3500	**color**	**PVP**
Automatismo para puertas de cristal de 350 cm. de ancho de 1 o 2 hojas, con paso libre de 145 cm.	blanco plata	2.111,00 €
MASTER 4000	**color**	**PVP**
Automatismo para puertas de cristal de 400 cm. de ancho de 1 o 2 hojas, con paso libre de 190 cm.	blanco plata	2.420,00 €

INCREMENTO	PVP
Incremento por corte a medida de cajón	100,00 €

El Kit esta compuesto por 2 radares, 1 selector de funciones a llave,
2 guías para sólo vidrio, el cajón y el motor.
*Perfilería de hojas y cristales no incluido (solicite presupuesto)

Puertas

motorización y automatismos

motor	descripción	Nm	ancho min*	Rpm	peso	€ unid.
	**ERA L**					
	Motor tubular con final de carrera mecánico.	80	90 cm	12	110 Kg.	240,00 €
	Motor mecánico.	100	90 cm	12	130 Kg.	275,00 €
	Inversor NO incluido.	120	90 cm	12	150 Kg.	320,00 €
	Eje 70.					
	**ERA MAT LA**					
	Motor tubular con final de carrera electrónico.	80	90 cm	12	110 Kg.	320,00 €
	Motor vía radio.	100	90 cm	12	130 Kg.	330,00 €
	Inversor NO incluido.	120	90 cm	12	150 Kg.	370,00 €
	Eje 70.					
	**T-11 NHK ELERO**					
	Motor tubular con final de carrera mecánico.	80		15	110 Kg.	327,00 €
	Motor mecánico. Soporte acoplado.	100		12	140 Kg.	347,00 €
	Inversor NO incluido.	120		12	180 Kg.	366,00 €
	Eje 70.					
	**T-15 NMA ELERO**					
	Motor tubular con final de carrera mecánico.	150		12	210 Kg.	600,00 €
	Motor mecánico.	180		12	270 Kg.	640,00 €
	Inversor NO incluido.	230		12	340 Kg.	700,00 €
	Eje 98 o 133.	300		12	400 Kg.	740,00 €

	SISTEMAS DE SEGURIDAD	peso	€ unid.
	M2A	300	193,00
	M4A	600	266,00
	Conjunto Radioband		200,00
	Banda sensible		160,00 ml.

Puertas

motorización y automatismos

	SOPORTES	€ unid.
	**ERA L / LA** · soporte universal	15,00
	**T-11 HNK ELERO** · soporte maniobra manual T-11	16,00
	T-15 NMA ELERO · acoplado en motor	

	ADAPTADORES	€ unid.
	**ERA L y LA** · Octogonal de 70 x 1 serie L	10,00
	**T-11 NHK ELERO** · Octogonal de 70 X1 NHK	12,00
	**T-11 NHK ELERO** · Redondo de 98 X 2 cilíndrico	28,00
	**T-15 NMA ELERO** · Redondo de 98 X 2 cilíndrico (aujeros M8)	33,00
	**T-15 NMA ELERO** · Redondo de 133 X 4 cilíndrico (aujeros M8)	75,00

	SET DE DESBLOQUEO EXTERIOR (para motor T-15)	€ unid.
	Set Básico NHK a Pared	270,00
	Caja superficíe a llave para Set NHK	135,00
	Adaptador Prolongación para NHK	37,00

Puertas

motorización y automatismos

ACCESORIOS PUERTAS		€ unid.
	Snodo 45grados	32,00
	Snodo 90grados	34,00
	Snodo fijo (sin cajón) T-11	30,00
	Snodo fijo (sin cajón) T-15	40,00
	Manivela fija con gancho (color gris 7035)	25,00

MANDOS A DISTANCIA		€ unid.
	**INTI 1** Emisor de 1 canal	36,00
	**INTI 2** Emisor de 2 canales	39,50
	**ONE 4** Emisor de 4 canales	55,00

MANDOS MANUALES		€ unid.
	**EKSEU** Selector de llave de superficie	60,00
	**EKSIEU** Selector de llave empotrable	60,00
	**EDSW** Teclado digital por radio, superficie (funciona con A01)	120,00

Puertas

motorización y automatismos

	MANDOS MANUALES		€ unid.
	**EDSI**	Teclado digital por radio, empotrar (funciona con A01)	120,00
	**ETP**	Lector de proximidad para tarjetas, superficie (funciona con descodificador MORX)	98,00
	**MORX**	Descodificador para ETP	106,00
	**HSB1**	Badge con transponder (para ETP) 10und / paq	110,00

	FOTOCÉLULAS		€ unid.
	**EPMOB**	Par de fotocelulas de exterior, orientables a 30°, BLUEBUS	108,00
	**EPSB**	Par fotocelulas SLIM de exterior BLUEBUS	96,00
	**F12**	Fotocélula de espejo	96,00

	CENTRALITAS		€ unid.
	**A01**	Central para motor puerta enrollable, sin cierre automático	92,00
	**MC824H**	Central para uno o dos motores de 24V con encoder, BLUEBUS	315,00
	**MC824HR**	Central para TOONA 5	350,00
	**A924**	Central para motor SUMO	450,00

Puertas

motorización y automatismos

RECEPTORES		€ unid.
 **OX2**	Receptor externo	120,00
 **OXI**	Receptor enchufable	70,00

ACCESORIOS		€ unid.
 **ABF**	Antena sintonizada	39,00
 **ERA LIGHT**	Luz de señalizacion intermitente de 230 v, 24V y 12V	80,00

MOTORES CENTRO EJE					
motor	descripción	Nm	Rpm	peso	€ unid.
	**K500EF** con freno (ACM)	17	12	180 Kg.	230,00
	**K550EF** Bimotor para polea de 240, eje de 76 (ACM)	420	12	360 Kg.	515,00

SISTEMAS DE SEGURIDAD	peso	€ unid.
 SAFETY 200 / 240 paracaidas de seguridad	200 Kg.	120,00
 (KIO) Taquilla desbloqueo exterior		104,00
 Taquilla de empotrar en guía		140,00
 Cerradura Keymat		235,00

Puertas

motorización y automatismos

MOTOR CORREDERA			€ unid.
	RB 400 con central incorporada	400 Kg.	515,00
	RB 600 con central incorporada	600 Kg.	715,00
	Cremallera nylon medidas 25x20x1000		30,00
	Cremallera galvanizada medidas 30x8x1000		30,00

MOTOR BATIENTE	€ unid.
 **TOONA 5 (TO5624I)** Motor para puerta batiente, de hasta 5m (funciona con central MC824HR no incluida)	400,00
 **WINGOKIT 4024** Kit para automatización de puertas batientes de dos hojas de hasta 2m	770,00

MOTOR PUERTA SECCIONAL TECHO	€ unid.
 **SHEL75KIT** Kit para la automatización de puertas seccionales de hasta 8,4 m2 y basculantes de hasta 9,8 m2 y alto de luz 225cm	250,00
 **SPIN23KCE** Kit para la automatización de puertas seccionales de hasta 10,5 m2 y basculantes de hasta 11,8 m2 y alto de luz 240cm	410,00
 **SPINBUS** Motor para la automatización de puertas seccionales de hasta 17,5 m2 y basculantes hasta 14,7 m2 y alto de luz 240cm (no incluye receptor OXI)	465,00
Sna6 (caña suelta) medida 4 ml.	220,00

Los kits se sirven con motor, cuadro + caña de 3 metros + 1 emisor One 1.

Puertas

motorización y automatismos



MOTOR PUERTA SECCIONAL LATERAL	€ unid.
SOON (SO2000) Motor lateral para puertas seccionales de hasta 20 m2 y 5m de altura	730,00
SUMO (SU2000) Motor lateral para puertas seccionales de hasta 35 m2 y 5m de altura (no incluye central A924)	825,00



BARRERA		€ unid.
L-BAR	Barrera de control de accesos con mastil de 3 a 5 metros	3.625,00
SIGNO3	Barrera de control de accesos con mastil de 3 metros	2.248,00
SIGNO6	Barrera de control de accesos con mastil de 6 metros	2.135,00

Nota: mandos y centralitas no incluidas en el precio.

Adaptadores y soportes de puerta no incluidos en el precio del motor.

Nota: Al comprar la puerta en su conjunto no podrá abonarse el precio individualmente de cada uno de sus componentes



Protección solar



Celosias

FIJAS ALUMINIO

ALUMFIX CANTO RECTO	ALUMFIX CANTO CURVO	ALUMFIX PLANA


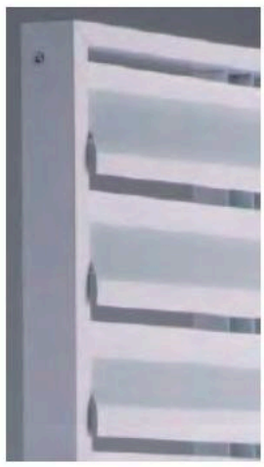


FIJAS PVC

AIRFIX-100	AIRFIX-78

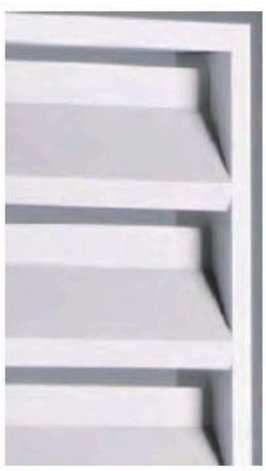


FIJAS DIVISORIAS ALUMINIO

Y-100	OVALADA 120

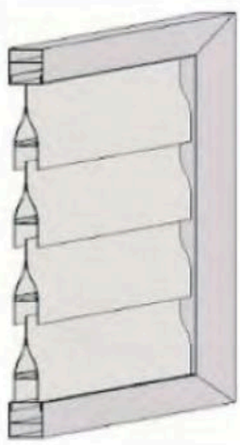
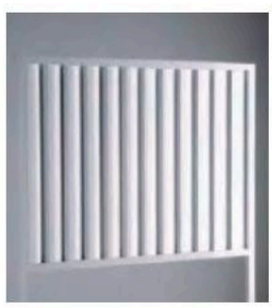

MÓVILES ALUMINIO

ALUSOL G	AP-140	OVALADA 120


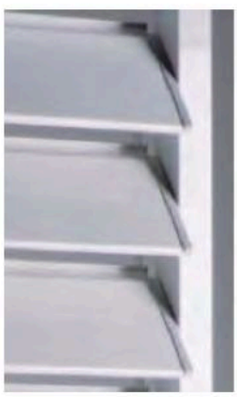


MÓVILES PVC

ALUSOL G	AP-140


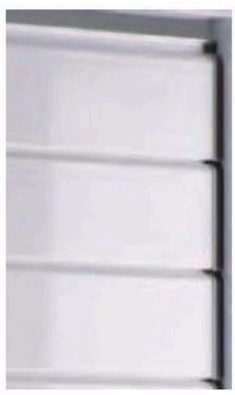

Toldos

COFRE ATOS

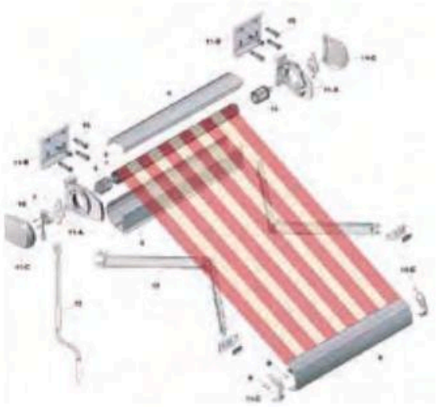

COFRE 135

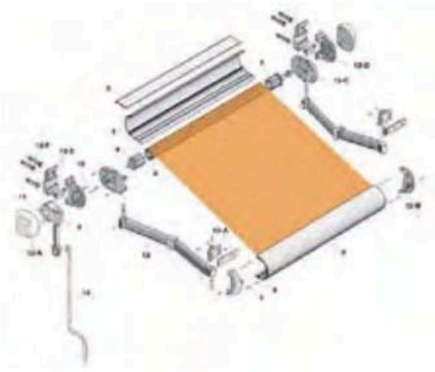

MONOBLOCK CITY

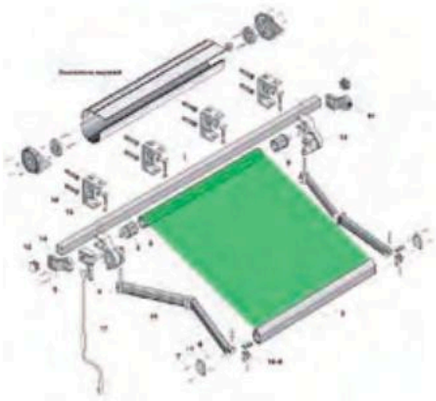

MONOBLOCK 600 SUPER

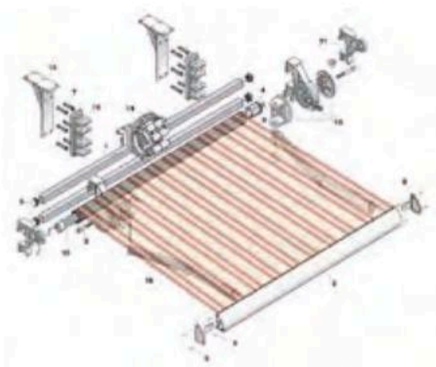

BRAZO INVISIBLE LOGIA

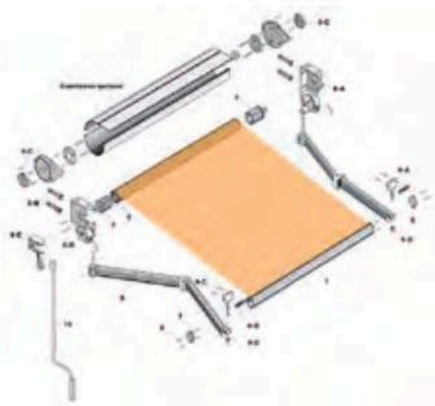

BRAZO INVISIBLE CITY

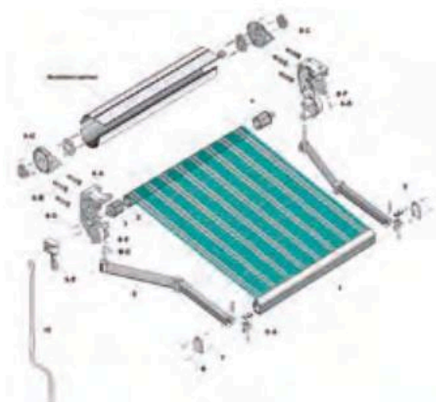

PUNTO RECTO

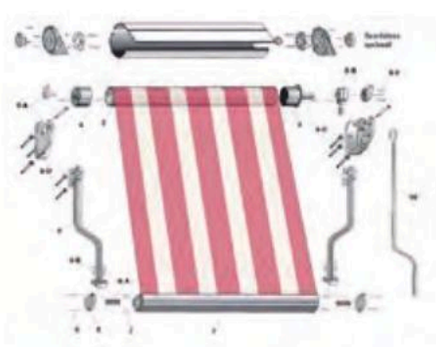

STOR

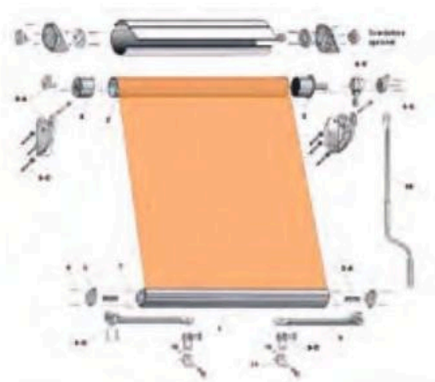

VERTICAL CORTAVIENTO

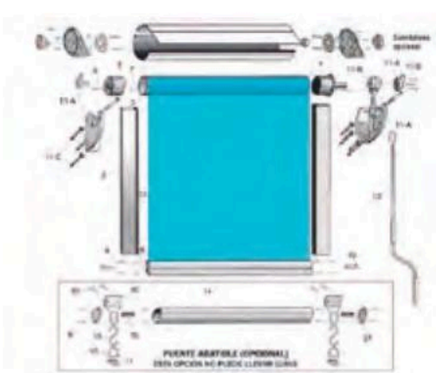

Pérgolas

MONTAJE A SUELO

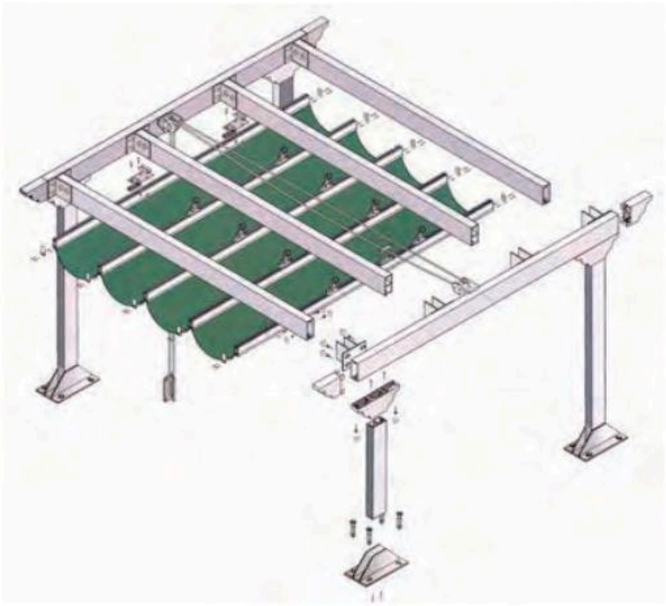

MONTAJE A PARED-SUELO

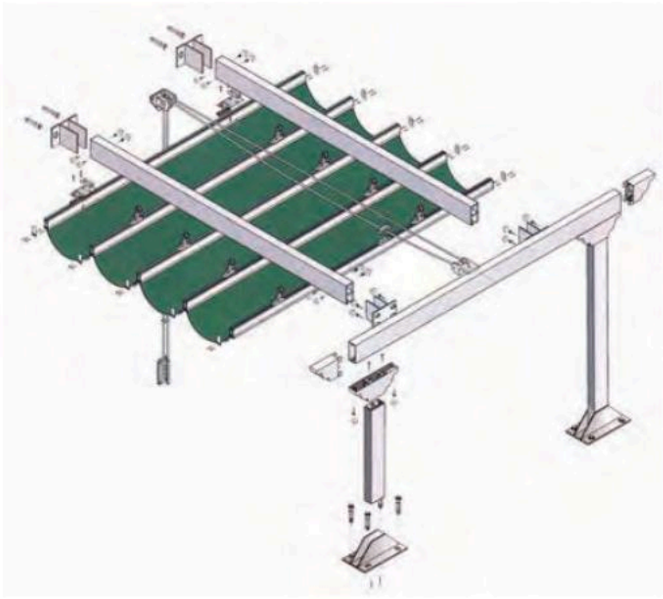

MONTAJE A PARED

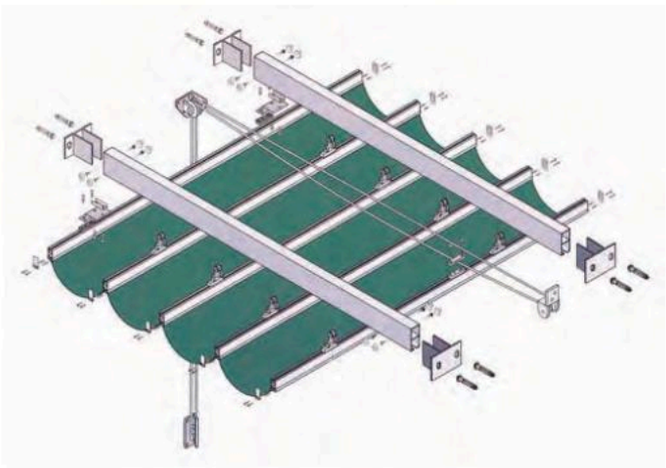

MONTAJE A TECHO

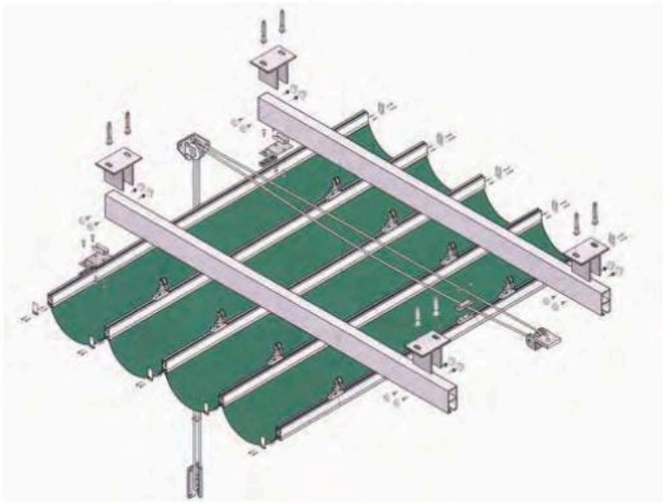

Pérgolas

bioclimáticas





La pérgola Bioclimática es una cobertura innovadora, equipada con un techo de lamas móviles, que se pueden cerrar en sus laterales por estores, vidrio deslizante, paneles correderos Rol-Cover, o una combinación de ellos.

Añadiendo laterales a la pérgola, se puede adaptar al gusto de nuestras exigencias, incrementado el confort de la estancia al exterior. Se puede incorporar paneles correderos de lamas móviles, de lamas fijas, paneles de screen con gran variedad de colores, pantallas antimosquitos o paredes de cristal.

La estructura y las lamas son de aluminio extrusionado, que se pueden suministrar en acabados, lacados, anodizados e imitaciones a madera. Con la adecuada combinación podemos tener diferentes estilos constructivos.

Todos los accesorios son de acero, garantizando la durabilidad del producto.

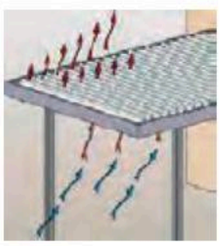

Al calentarse las lamas metálicas, el aire caliente fluye naturalmente hacia arriba, dando lugar a que aire nuevo mas frío ocupe su lugar, se produce una ligera brisa que ventila tanto la estructura como la fachada.



Calefacción solar pasiva:
Mantener el sol de verano y dejar que el sol de invierno entre en nuestra casa, así se consigue una calefacción pasiva. La calefacción pasiva es la forma más económica de calentar la vivienda.



Calefacción solar activa:
Mediante la regulación de las lamas podemos regular la entrada de los rayos solares, y mantener el flujo de aire entre las lamas.



Las pérgolas bioclimáticas, están compuestas de un sistema de lamas con un cierre entre ellas, que evita la entrada de la lluvia, conduciendo el agua que recogen hacia unos canales laterales.

solicite su presupuesto

Alicantinas

MADERA

precio m²		
27,20 €	30,90 €	
sin barnizar	barnizada y colores	
natural	blanco	verde claro
	barnizada	marrón
	barniz oscuro	cerezo
	beige	nogal
	marfil	nogal oscuro
	gris	verde rustico



La persiana alicantina de madera está fabricada en PINO SORIA y barnizada con productos acrílicos de dispersión acuosa de alta calidad, que le proporcionan una excelente resistencia a la intemperie

PVC

precio m²	
23,20 €	24,10 €
gris	blanco
nogal	marfil
oregon	marfil 2006
verde oliva	nogal 2005
	verde 6009



NOTA: El ancho mínimo es de 50 cm y el máximo es de 180 cm para otros anchos consultar.
La persiana alicantina de PVC está fabricada con PVC de alta calidad y tiene una amplia gama de colores.
OBSERVACIONES: El mínimo a facturar será de 1 m ^{2}.
A efectos de cobro las medidas se redondean de 5 en 5 cm.



Venecianas

exterior



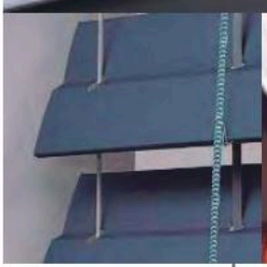

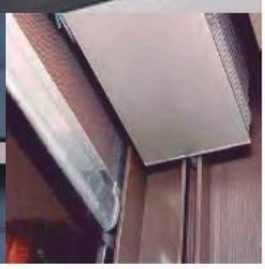

Veneciana que puede fabricarse en gran variedad de cajas con sus respectivas formas, disponible en distintos tipos de lamas perforadas o ciegas así como de diferentes medidas y todo ello con una extensa carta de colores para todo tipo de ubicaciones, tanto de vivienda como de edificaciones públicas.

Abiertas a todas las posibilidades arquitectónicas.
Selección de productos, calidad y servicio.
La variedad de las venecianas de lamas orientables es tan amplia como la arquitectura en la que se usan e integran. Son graduables en cualquier posición, desde la horizontal hasta la vertical, y garantizan una iluminación óptima o un completo oscurecimiento de los espacios interiores.
Todas las persianas están disponibles con accionamiento manual, motorizado o solar, y adicionalmente con mando electrónico.
En Coperpal no solamente encontrará un producto óptimo para sus necesidades, además le asesoramos de forma exhaustiva y prestamos un servicio rápido.

¿Por qué esta persiana es única?

· Diferentes posiciones de las lamas para una perfecta iluminación o atenuación de la luz.
· Lamas con perfiles de insonorización y de atenuación de la luz.
· Cierre óptimo de las lamas, gracias a su forma específica.
· Pernos guía de poliamida estabilizados contra los rayos ultravioleta que garantizan un movimiento silencioso e incluyen un soporte para un guiado impecable de las lamas.
· Es económica y tiene una larga vida útil gracias a su construcción robusta y acreditada.
· La estructura modular asegura un mantenimiento económico.

CE

MODELO SEGURITI







Mayor protección con seguridad.
Veneciana íntegramente metálica.
El modelo SEGURITI reúne todas las características acreditadas de las venecianas íntegramente metálicas y demuestra las posibilidades tecnológicas actuales. Aparte de cumplir un estandar muy alto de seguridad, estas lamas modernas y ligeramente redondeadas responden a los deseos estéticos de promotores y arquitectos. Este tipo de veneciana encaja y se integra en cualquier construcción que requiera una mayor seguridad, por ejemplo en viviendas unifamiliares, pisos de planta baja o edificios administrativos o comerciales.
Su dispositivo de bloqueo de seguridad, ubicado en las guías laterales, dificulta la labor a los ladrones. Los mecanismos elevadores y de movimiento basculante también están integrados en las guías laterales. Si alguna vez, cuando se baja la Veneciana metálica, ésta se encuentra con un objeto, dispone de dispositivo autobloqueante que evita posibles daños.

MODELO SEGURITI
¿POR QUÉ ESTA VENECIANA ES ÚNICA?

· Construcción estable y robusta, íntegramente de metal.
· Todas las piezas sometidas a cargas mecánicas están fabricadas en metales resistentes a la corrosión.
· Las cintas elevadoras no se encuentran en la zona de las lamas.
· Protección contra ladrones e intrusos, gracias a un bloqueo eficiente en cualquier posición.
· Buenas propiedades de aislamiento y de atenuación de la luz.
· Inclinación de las lamas graduable de forma individual.
· Un dispositivo autobloqueante evita posibles daños en la persiana.
· Lamas diseñadas especialmente para resistir al pandeo.

Venecianas

aluminio

VENECIANA 25mm	
descripción	precio m²
colores estandar	25,15 €
colores especiales	31,75 €

VENECIANA 16mm	
descripción	precio m²
colores estandar	33,55 €
colores especiales	49,82 €
incremento veneciana doble	8,00 €



Cabezal y zócalo de chapa lacada.
Mínimo a facturar 1 m².
Venecianas dobles se facturarán como dos, añadinendo al precio tarifa el incremento.
Todas las venecianas se sirven con soporte (pared-techo) sin incremento de precio.

COLORES
26 de la referencia 7500 a la 7796
16 de la referencia 2500 a la 2796

datos técnicos	VENECIANA 25 y 16		
	máximas	mínimas	aconsejables
alto mm	3000	0	2500
ancho mm	2800	330	1600
m²	3,5	1	3

OBSERVACIONES PARA TODAS LAS VENECIANAS DE ALUMINIO

Si no se especifica nada el freno será a la derecha y el orientador a la izquieda.
Las venecianas se fabricarán con medidas totales
Se facturan múltiplos de 50 en 50 mm

otras opciones consultar

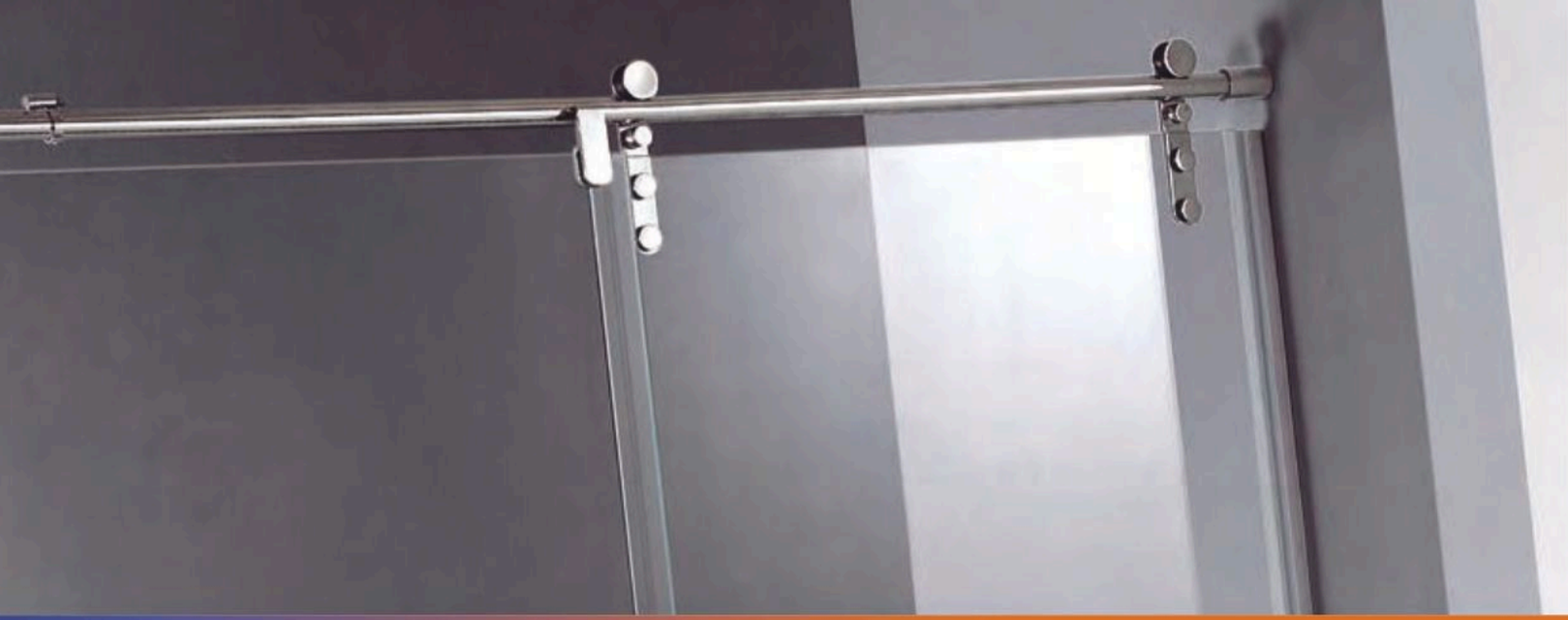

Decoración



COPERPAL

PROTECCIÓN SOLAR

Estores

ENROLLABLE

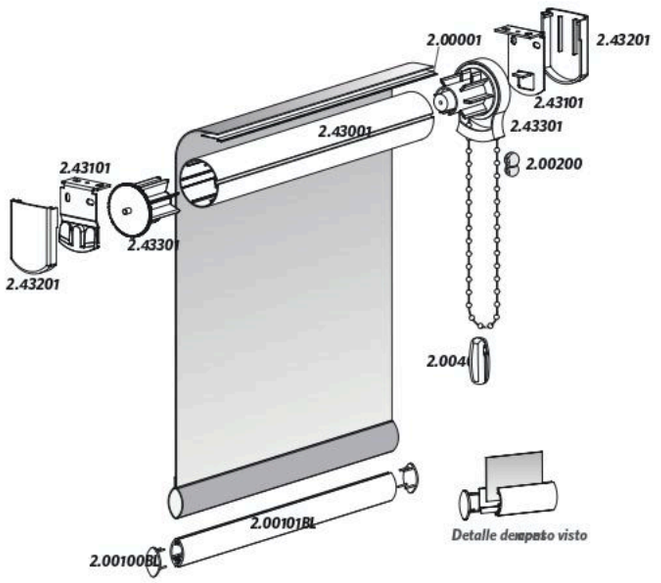

VERTICAL

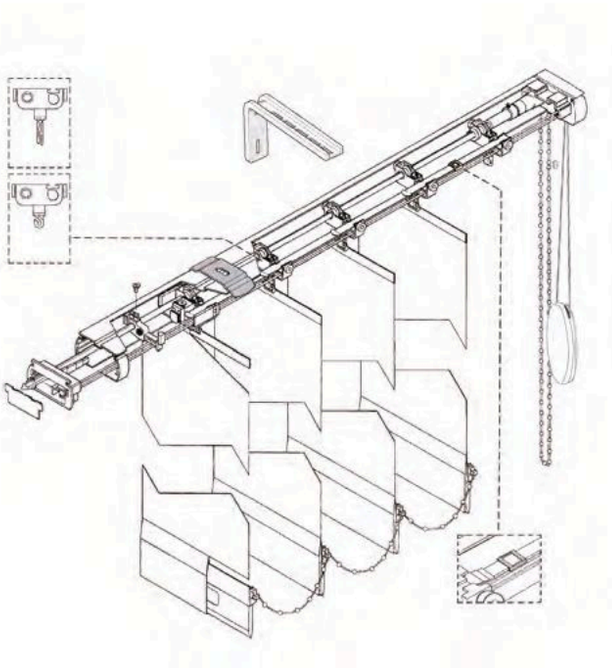

MINI

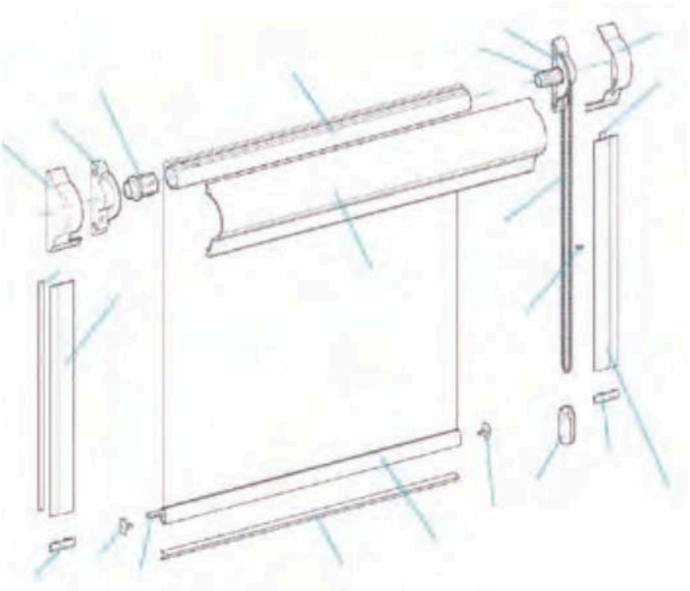

PANEL JAPONÉS

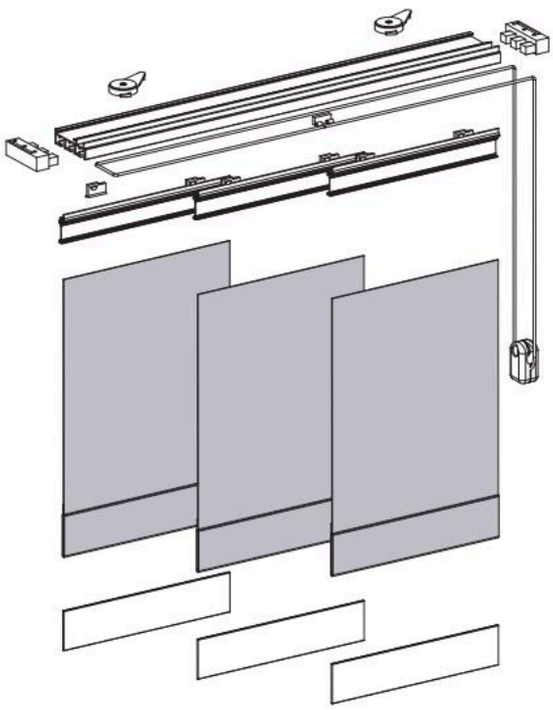

SOLICITE SU PRESUPUESTO

Cortinas de goma

modelo	montante	colores	precio m 2
ALBA	plata	Marrón, verde, azul, rojo, amarillo y negro.	49 €
DESIRE	plata	OPACO: marfil. Cristal: Marfil, marrón, verde, azul, blanco, amarillo y rojo.	28€/48€
DIANA	plata	OPACOS: marfil, marrón, verde, azul, rojo, blanco, amarillo. CRISTAL: verde,azul,rojo,amarillo.	29€/38€
ESTRELLA	plata	Cristal, amarillo, rojo, verde, azul, marrón.	49 €
IRIS	blanco	Único, su hilo interior multicolor va haciendo una combinación de colores.	54 €
KARLA	plata	Marfil, marrón, azul, verde, blanco, amarillo, rojo.	29€/36€
KORAL	blanco	Disponibilidad de 19 colores diferentes. Consultar.	54 €
KRISMAR "BABY"	plata	Plata (cadena de igual diseño que la krismar pero de eslabón mas pequeño).	67 €
LAGRIMA	blanco	Único, su hilo interior multicolor va haciendo una combinación de colores.	56 €
MANACOR	plata	Marrón, blanco, azul, verde, rojo y amarillo.	49 €
MILAN	blanco	OPACOS: marrón, blanco. CRISTAL: naranja,c ristal.	57 €
MULTICOLOR	blanco	Único, su hilo interior multicolor va haciendo una combinación de colores.	54 €
OLA	blanco	Cristal (totalmente transparente). Multicolor (con hilo multicolor).	54 €
PRIMAVERA	blanco	Único, su hilo interior multicolor va haciendo una combinación de colores.	54 €
PRISMA	blanco	Coñac, bronce, cristal, beige, blanco y marrón.	59 €
SILVIA	blanco	Marfil, marrón.	54 €
TONDINO	plata	Marrón, cristal, verde, azul, amarillo, rojo y lila.	49 €
ZENON	blanco	Blanco, negro, verde, azul y amarillo.	50 €
KRISMAR	plata	Plata, marrón, azul, verde, oro y rojo. (negro y gris consultra precio)	56 €
MARBELLA	plata	Marrón, azul, verde, negro y blanco.	29€/48€
PAULA	blanco	Amarillo, verde, azul, lila y rojo.	54 €
SOFIA	plata	OPACOS: marfil, marrón, verde, azul, rojo, blanco, amarillo, gris CRISTAL: cristal, verde, azul, rojo, amarillo.	50 €

Otros colores de montante consultar.
En las columnas que hay dos precios, corresponden a la sencilla y el segundo a la doble.
Mínimo a facturar 1 m 2
Ancho máximo de fabricación 180 cm.
Las medidas se facturán de 5 en 5.
Se pueden combinar un máximo de tres colores .
Las cortinas tipo bandera se facturan como si fueran 2 cortinas.
Los montantes en imitación madera se incrementara 10€ ml.

ALBA



DESIRE



DIANA



ESTRELLA



Cortinas de goma

IRIS



KARLA

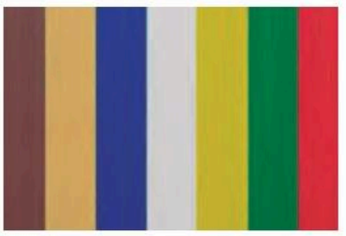

KORAL

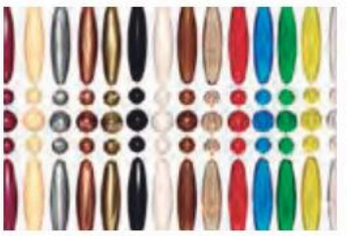

KRISMAR "BABY"

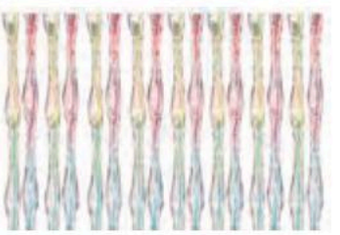

LAGRIMA

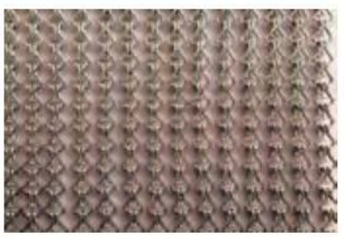

MANACOR

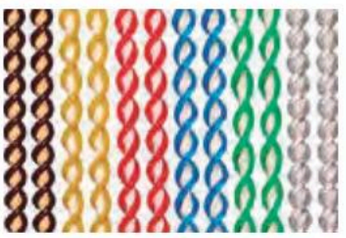

MILAN



MULTICOLOR



OLA

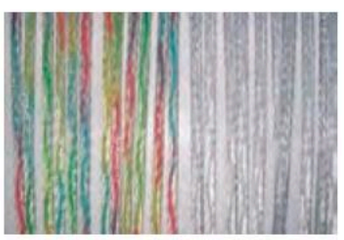

PRIMAVERA

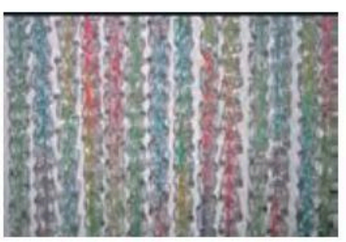

PRISMA



ZENON



KRISMAR



MARBELLA



SILVIA



TONDINO



PAULA



SOFIA



BAÑO



DUCHA



FRONTALES



DISEÑO



CONDICIONES GENERALES DE VENTA

1. Deberán comprobar que la recepción de su mercancía sea correcta tanto en medidas como unidades, color, etc. así como el estado del producto y en caso de rotura o deterioro lo comunicarán al transportista haciéndolo constar en el albarán de entrega.

2. En el supuesto de que la mercancía tuviera algún desperfecto o defecto técnico responsabilidad de Coperpal, SL ésta se compromete a sustituir o reparar dicha mercancía en el domicilio del comprador, no en el del usuario final.

3. Coperpal, SL garantiza sus productos asumiendo los defectos que éstos tengan. No obstante, no se hace responsable de los daños que dichos defectos pudieran ocasionar.

4. Cualquier devolución de materiales recibidos por el cliente deberá realizarse dentro de los 30 días siguientes al de su recepción, con indicación de nuestro número de albarán; no se admitirán reclamaciones sobre los materiales entregados una vez que haya transcurrido dicho plazo.

5. Los gastos que ocasione el impago del precio de los materiales objeto de esta factura serán a cargo del comprador. El precio impagado devengará intereses de demora al tipo legal, desde el momento del impago. A parte de los gastos cobrados por la entidad bancaria por la devolución del efecto, se añadirá un 3% de gastos de gestión y recobro con un mínimo de 10€ por efecto, que se incrementarán al montante del impago. No se servirán nuevos pedidos mientras exista algún impago.

6. No admitiremos ninguna anulación de pedidos (debido a nuestra rapidez de fabricación), excepto cuando exista un plazo suficiente desde la fecha de solicitud hasta la fecha de entrega.

7. Coperpal, SL se reserva el dominio de todos los artículos vendidos hasta que el comprador haya cancelado la totalidad del precio acordado en esta factura. El comprador adquirirá dicho dominio una vez haya pagado a Coperpal, SL la factura correspondiente a dicho material.

8. Para cualquier cuestión que pudiera surgir relacionada con el contenido de esta factura, las partes, con expresa renuncia de su fuero propio sí fuera distinto, se someten a la competencia y jurisdicción de los tribunales de la ciudad de Segorbe.

9. La validez de esta tarifa es indefinida hasta nueva modificación

RECOMENDACIONES

1. Les recomendamos que usen nuestros formatos de hoja de pedido de Fax para evitar posibles errores.

2. Les rogamos que cuando hayan aceptado un presupuesto indiquen su número en la hoja de pedido a fin de que podamos relacionar presupuesto y pedido.

COPERPAL

PROTECCIÓN SOLAR

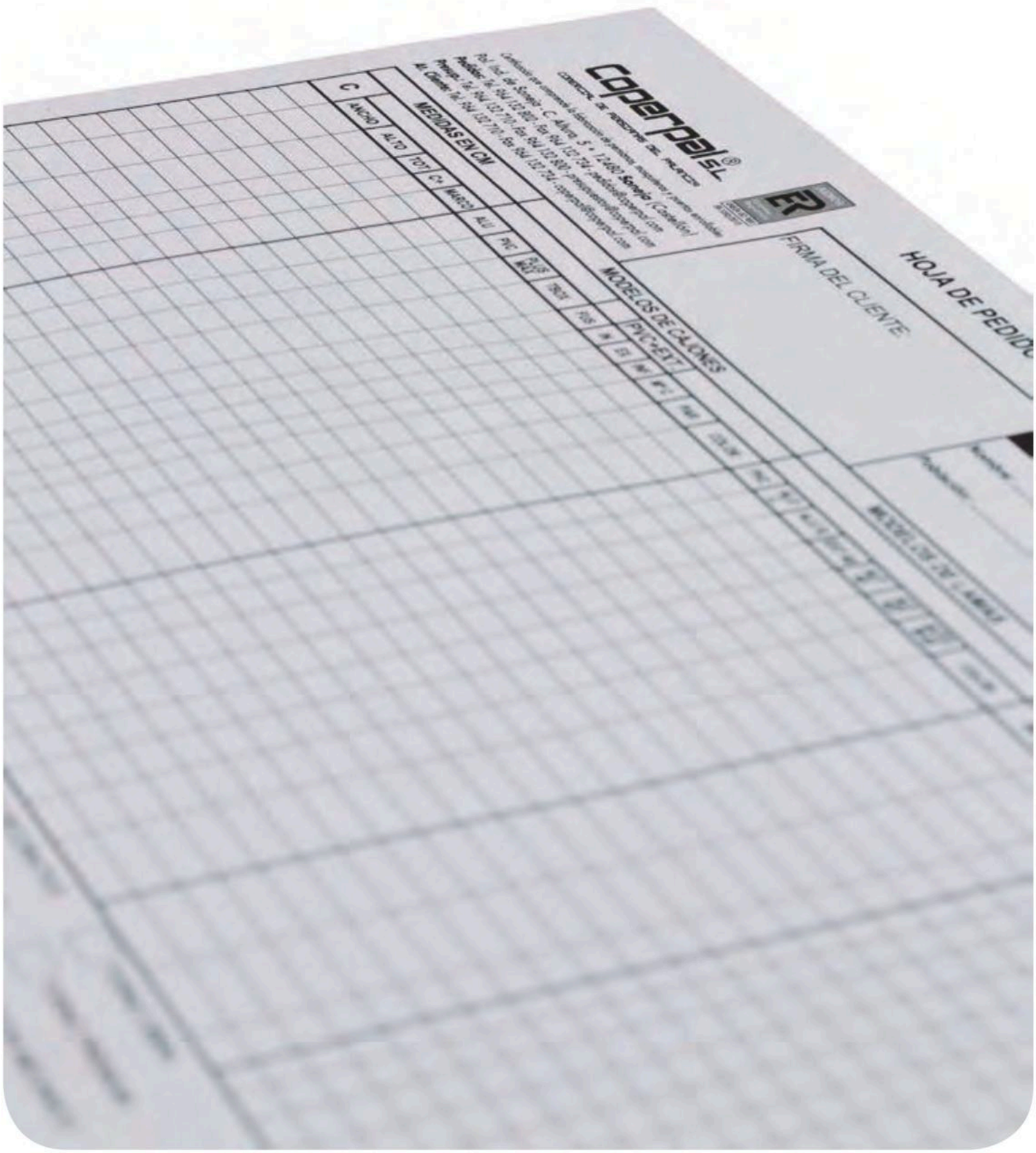

COPERPAL



C/ Altura 5.
Pol. Industrial Soneja
CP 12480
Soneja (Castellón)

presupuestos@coperpal.com
www.coperpal.com
www.newscoperpal.com



COPERPAL
PROTECCIÓN SOLAR

964 132 710
PEDIDOS

964 132 802
FAX PEDIDOS

964 132 734
PRESUPUESTOS

964 132 710
EXT. 140

v06.19